BOWA solution

0.7冷吨/2.5KW蒸发器
0.7RT/2.5KW evaporator

换热量计算基于**Heat transfer capacity is basing on**

(1) 蒸发温度2°C. **Evaporating Temperature: 2°C**

(2) 进水温度12°C,出水温度7°C, 水流速 0.43m³/h
Water inlet temp. 12°C, Outlet temp. 7°C, flow rate 0.43m³/h

(3) 压降在100KPa以内 **Water pressure drop is within 100KPa**

B3-020 (max. water connection: 3/4")

板片包厚度A（mm） Envelop thickness of finsA±5(mm)	重量(kg) Weight	单侧通道容积(L) Volume of one-side passage	有效换热面积（m²） Effective working area
9+2.3N（±5)	1.0+0.08N	0.018（N-2)	0.02×（N-2)

管径(DN) Pipe dia.	DN15 1/2"	DN20 3/4"	DN25 1"	DN32 1-1/4"	DN40 1-1/2"	DN50 2"	DN65 2-1/2"	DN80 3"	DN100 4"	DN125 5"	DN150 6"	DN200 8"	DN250 10"
制冷量KW Cooling Capacity	<5.5		5.5-10	10-30	30-40	40-65	65-120	120-210	210-410	410-750	750-1200	1200-2500	2035-3250
流量m³/h Flow Rate		0.5-1	1-2	3-4	5-6	7-10	11-18	19-32	33-65	66-115	116-185	186-350	350-560
参照流速m/s Velocity		0.6	0.7	0.8	1	1.1	1.2	1.4	1.6	1.9	2	2	2.6

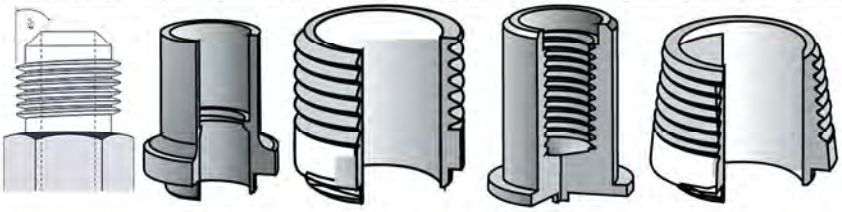

英制SAE扩口外螺纹 Male SAE flare | 焊接口 Solder | 外直BSP螺纹 Male straight BSP thread | 内直BSP螺纹 Female BSP thread | 英制外锥BSP螺纹 Male taper BSP thread

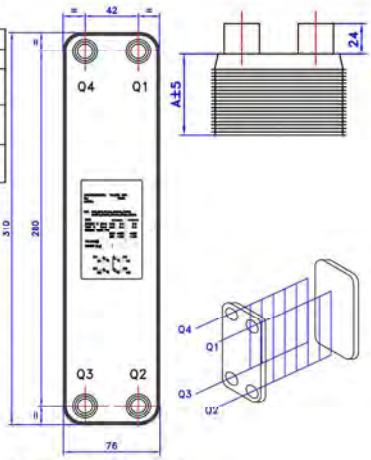

B3-050 (max. water connection: 1-1/4")

板片包厚度A（mm） Envelop thickness of finsA±5(mm)	重量(kg) Weight	单侧通道容积(L) Volume of one-side passage	有效换热面积（m²） Effective working area
9+2.4N（±5)	1.9+0.2N	0.047（N-2)	0.05×（N-2)

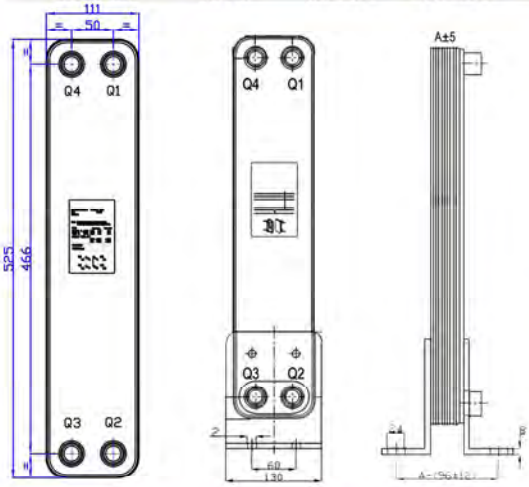

B3-026 (max. water connection: 1")

板片包厚度A（mm） Envelop thickness of finsA±5(mm)	重量(kg Weight	单侧通道容积(L) Volume of one-side passage	有效换热面积（m2） Effective working area
9+2.4N（±5)	1.1+0.115N	0.025（N-2)	0.026×（N-2)

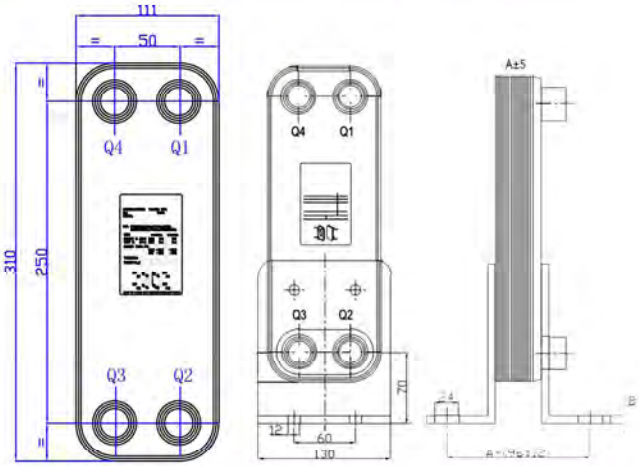

冷量 Cooling Capacity		0.7RT/2.5KW(水流速 Water Flow Rate:0.6m³/h)		
冷媒 Refrigerant	R407c	R22	R134a	R410a
型号 Model	B3-020-10D	B3-020-14D	B3-020-14D	B3-020-12D
订购代码 Order Code	PHE-E003K-001	PHE-E003K-004	PHE-E003K-007	PHE-E003K-010
型号 Model	B3-026-12D	B3-026-16D	B3-026-16D	B3-026-14D
订购代码 Order Code	PHE-E003K-002	PHE-E003K-005	PHE-E003K-008	PHE-E003K-011
工作压力 Working Press.	3.0MPa			4.5MPa
地脚 Footing	NO			
材料 Material	304不锈钢 304 Stainless Steel			
连接类型及尺寸 Connector type & Size	冷媒Refrigerant		水侧 进出口Water Inlet & Outlet	
	进口 inlet	1/2" Male SAE	B3-020 PHE	G3/4" (W106)
	出口 Outlet	1/2 Male SAE	B3-026 PHE	G3/4" (W106)

BOWA solution

1冷吨/3.8KW蒸发器
1RT/3.8KW evaporator

换热量计算基于**Heat transfer capacity is basing on**

(1) 蒸发温度2°C. **Evaporating Temperature: 2°C**

(2) 进水温度12°C,出水温度7°C, 水流速 0.6m³/h
Water inlet temp. 12°C, Outlet temp. 7°C, flow rate 0.6m³/h

(3) 压降在100KPa以内 **Water pressure drop is within 100KPa**

B3-020 (max. water connection: 3/4")

板片包厚度A（mm） Envelop thickness of finsA±5(mm)	重量(kg) Weight	单侧通道容积(L) Volume of one-side passage	有效换热面积（m²） Effective working area
9+2.3N（±5)	1.0+0.08N	0.018（N-2)	0.02×（N-2)

管径(DN) Pipe dia.	DN15 1/2"	DN20 3/4"	DN25 1"	DN32 1-1/4"	DN40 1-1/2"	DN50 2"	DN65 2-1/2"	DN80 3"	DN100 4"	DN125 5"	DN150 6"	DN200 8"	DN250 10"
制冷量 KW Cooling Capacity	<5.5		5.5-10	10-30	30-40	40-65	65-120	120-210	210-410	410-750	750-1200	1200-2500	2035-3250
流量m³/h Flow Rate		0.5-1	1-2	3-4	5-6	7-10	11-18	19-32	33-65	66-115	116-185	186-350	350-560
参照流速m/s Velocity		0.6	0.7	0.8	1	1.1	1.2	1.4	1.6	1.9	2	2	2.6

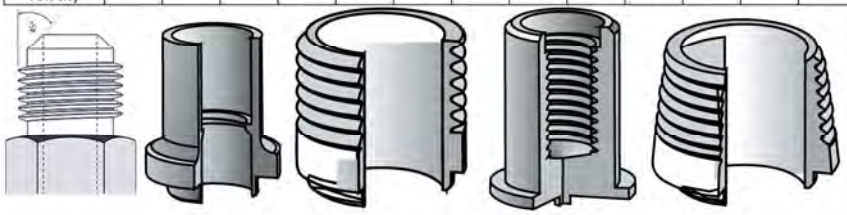

英制SAE扩口外螺纹 **Male SAE flare** | 焊接口 **Solder** | 外直BSP螺纹 **Male straight BSP thread** | 内直BSP螺纹 **Female BSP thread** | 英制外锥BSP螺纹 **Male taper BSP thread**

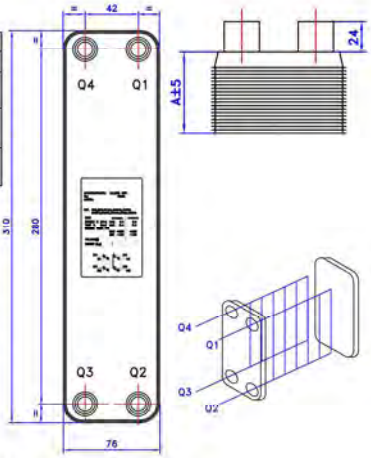

B3-050 (max. water connection: 1-1/4")

板片包厚度A（mm） Envelop thickness of finsA±5(mm)	重量(kg) Weight	单侧通道容积(L) Volume of one-side passage	有效换热面积（m²） Effective working area
9+2.4N（±5)	1.9+0.2N	0.047（N-2)	0.05×（N-2)

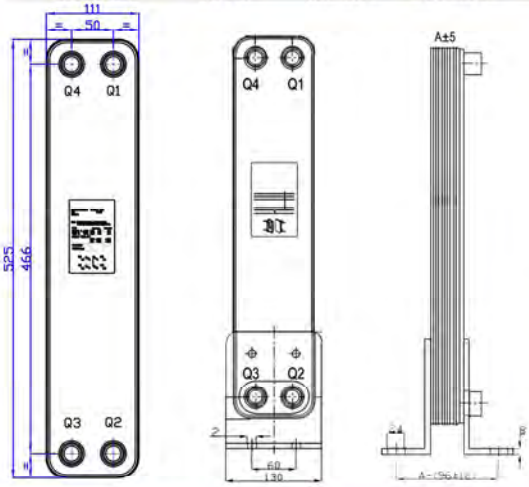

B3-026 (max. water connection: 1")

板片包厚度A（mm） Envelop thickness of finsA±5(mm)	重量(kg Weight	单侧通道容积(L) Volume of one-side passage	有效换热面积（m2） Effective working area
9+2.4N（±5)	1.1+0.115N	0.025（N-2)	0.026×（N-2)

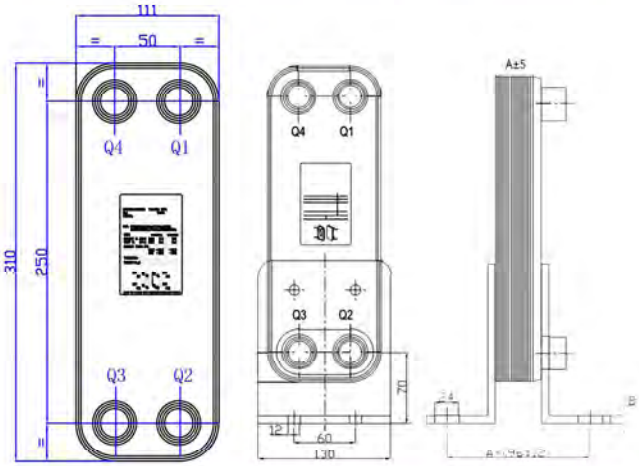

冷量 Cooling Capacity		1RT/3.8KW(水流速 Water Flow Rate:0.6m³/h)		
冷媒 Refrigerant	R407c	R22	R134a	R410a
型号 Model	B3-020-12D	B3-020-18D	B3-020-18D	B3-020-14D
订购代码 Order Code	PHE-E001-001	PHE-E001-004	PHE-E001-007	PHE-E001-010
型号 Model	B3-026-16D	B3-026-20D	B3-026-20D	B3-026-18D
订购代码 Order Code	PHE-E001-002	PHE-E001-005	PHE-E001-008	PHE-E001-011
工作压力 Working Press.	3.0MPa			4.5MPa
地脚 Footing	NO			
材料 Material	304不锈钢 304 Stainless Steel			
连接类型及尺寸 Connector type & Size	冷媒Refrigerant		水侧 进出口Water Inlet & Outlet	
	进口 inlet	1/2" Male SAE	B3-020 PHE	G3/4" (W106)
	出口Outlet	1/2 Male SAE	B3-026 PHE	G3/4" (W106)

BOWA solution

1.4冷吨/5KW蒸发器
1.4RT/5KW evaporator

换热量计算基于**Heat transfer capacity is basing on**

(1) 蒸发温度2°C. **Evaporating Temperature: 2°C**

(2) 进水温度12°C,出水温度7°C, 水流速 0.86m³/h
Water inlet temp. 12°C, Outlet temp. 7°C, flow rate 0.86m³/h

(3) 压降在100KPa以内 **Water pressure drop is within 100KPa**

B3-020 (max. water connection: 3/4")

板片包厚度A（mm） Envelop thickness of finsA±5(mm)	重量(kg) Weight	单侧通道容积(L) Volume of one-side passage	有效换热面积（m²） Effective working area
9+2.3N（±5）	1.0+0.08N	0.018（N-2）	0.02×（N-2）

管径(DN) Pipe dia.	DN15 1/2"	DN20 3/4"	DN25 1"	DN32 1-1/4"	DN40 1-1/2"	DN50 2"	DN65 2-1/2"	DN80 3"	DN100 4"	DN125 5"	DN150 6"	DN200 8"	DN250 10"
制冷量 KW Cooling Capacity	<5.5		5.5-10	10-30	30-40	40-65	65-120	120-210	210-410	410-750	750-1200	1200-2500	2035-3250
流量m³/h Flow Rate		0.5-1	1-2	3-4	5-6	7-10	11-18	19-32	33-65	66-115	116-185	186-350	350-560
参照流速m/s Velocity		0.6	0.7	0.8	1	1.1	1.2	1.4	1.6	1.9	2	2	2.6

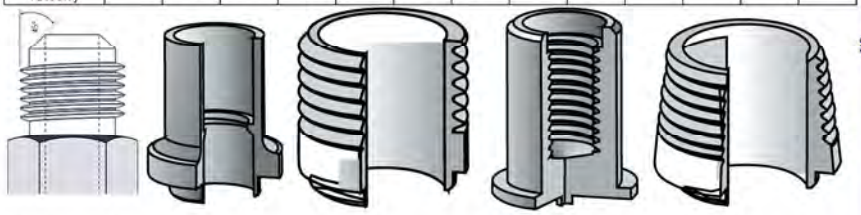

英制SAE扩口外螺纹 **Male SAE flare** | 焊接口 **Solder** | 外直BSP螺纹 **Male straight BSP thread** | 内直BSP螺纹 **Female BSP thread** | 英制外锥BSP螺纹 **Male taper BSP thread**

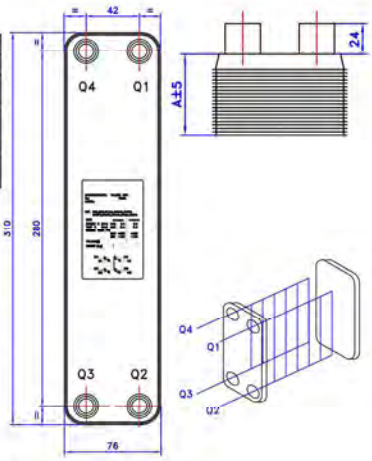

B3-050 (max. water connection: 1-1/4")

板片包厚度A（mm） Envelop thickness of finsA±5(mm)	重量(kg) Weight	单侧通道容积(L) Volume of one-side passage	有效换热面积（m²） Effective working area
9+2.4N（±5）	1.9+0.2N	0.047（N-2）	0.05×（N-2）

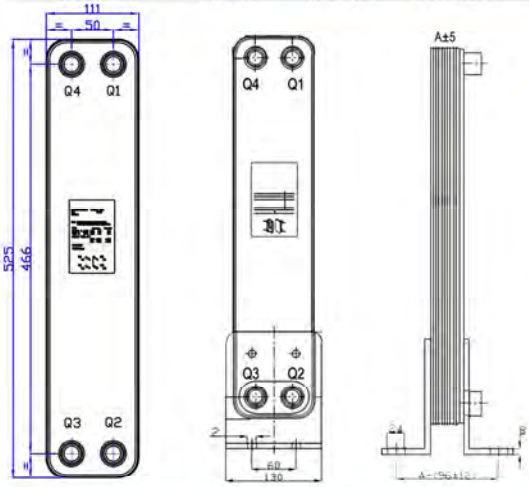

B3-026 (max. water connection: 1")

板片包厚度A（mm） Envelop thickness of finsA±5(mm)	重量(kg Weight	单侧通道容积(L) Volume of one-side passage	有效换热面积（m2） Effective working area
9+2.4N（±5）	1.1+0.115N	0.025（N-2）	0.026×（N-2）

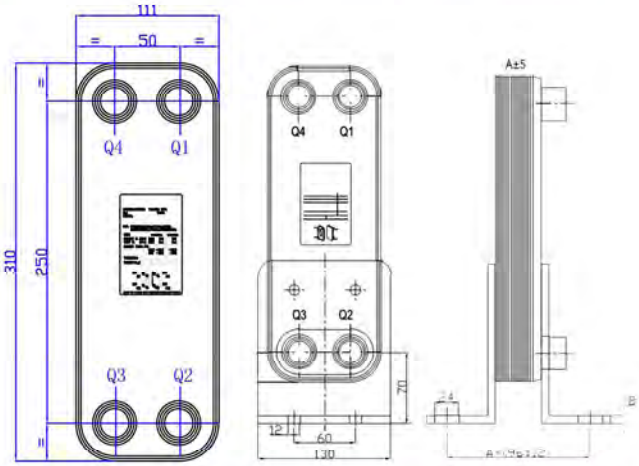

冷量 Cooling Capacity		1.4RT/5KW(水流速 Water Flow Rate:0.86m³/h)		
冷媒 Refrigerant	R407c	R22	R134a	R410a
型号 Model	B3-020-16D	B3-020-22D	B3-020-22D	B3-020-18D
订购代码 Order Code	PHE-E005K-001	PHE-E005K-004	PHE-E005K-007	PHE-E005K-010
型号 Model	B3-026-20D	B3-026-24D	B3-026-24D	B3-026-22D
订购代码 Order Code	PHE-E005K-002	PHE-E005K-005	PHE-E005K-008	PHE-E005K-011
工作压力 Working Press.	3.0MPa			4.5MPa
地脚 Footing	NO			
材料 Material	304不锈钢 304 Stainless Steel			
连接类型及尺寸 Connector type & Size	冷媒Refrigerant		水侧 进出口Water Inlet & Outlet	
	进口 inlet	1/2" Male SAE	B3-020 PHE	G3/4" (W106)
	出口 Outlet	1/2 Male SAE	B3-026 PHE	G3/4" (W106)

2冷吨/7.5KW蒸发器
2RT/7.5KW evaporator

换热量计算基于**Heat transfer capacity is basing on**

(1) 蒸发温度2°C. **Evaporating Temperature: 2°C**

(2) 进水温度12°C,出水温度7°C, 水流速 1.28m³/h
Water inlet temp. 12°C, Outlet temp. 7°C, flow rate 1.28m³/h

(3) 压降在100KPa以内 **Water pressure drop is within 100KPa**

B3-020 (max. water connection: 3/4")

板片包厚度A（mm） Envelop thickness of finsA±5(mm)	重量(kg) Weight	单侧通道容积(L) Volume of one-side passage	有效换热面积（m²） Effective working area
9+2.3N（±5）	1.0+0.08N	0.018（N-2）	0.02×（N-2）

管径(DN) Pipe dia.	DN15 1/2"	DN20 3/4"	DN25 1"	DN32 1-1/4"	DN40 1-1/2"	DN50 2"	DN65 2-1/2"	DN80 3"	DN100 4"	DN125 5"	DN150 6"	DN200 8"	DN250 10"
制冷量 KW Cooling Capacity	<5.5		5.5-10	10-30	30-40	40-65	65-120	120-210	210-410	410-750	750-1200	1200-2500	2035-3250
流量m³/h Flow Rate		0.5-1	1-2	3-4	5-6	7-10	11-18	19-32	33-65	66-115	116-185	186-350	350-560
参照流速m/s Velocity		0.6	0.7	0.8	1	1.1	1.2	1.4	1.6	1.9	2	2	2.6

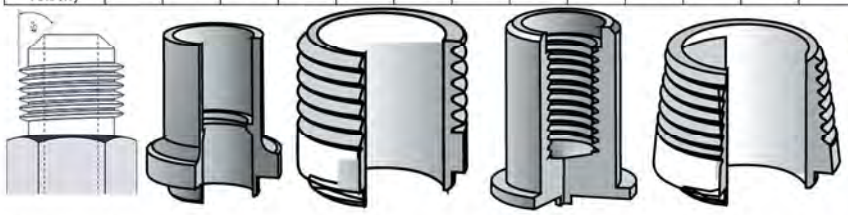

英制SAE扩口外螺纹 **Male SAE flare** | 焊接口 **Solder** | 外直BSP螺纹 **Male straight BSP thread** | 内直BSP螺纹 **Female BSP thread** | 英制外锥BSP螺纹 **Male taper BSP thread**

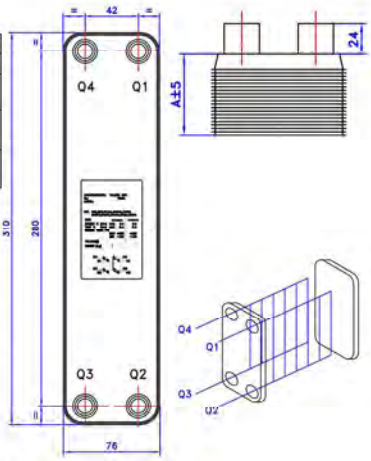

B3-050 (max. water connection: 1-1/4")

板片包厚度A（mm） Envelop thickness of finsA±5(mm)	重量(kg) Weight	单侧通道容积(L) Volume of one-side passage	有效换热面积（m²） Effective working area
9+2.4N（±5）	1.9+0.2N	0.047（N-2）	0.05×（N-2）

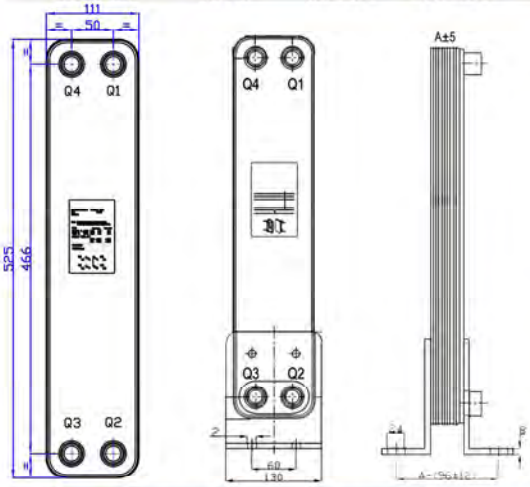

B3-026 (max. water connection: 1")

板片包厚度A（mm） Envelop thickness of finsA±5(mm)	重量(kg Weight	单侧通道容积(L) Volume of one-side passage	有效换热面积（m2） Effective working area
9+2.4N（±5）	1.1+0.115N	0.025（N-2）	0.026×（N-2）

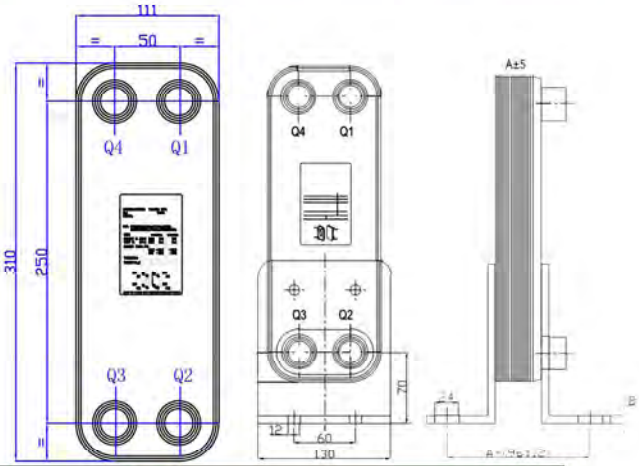

冷量 Cooling Capacity		2RT/7.5KW(水流速 Water Flow Rate:1.28m³/h)		
冷媒 Refrigerant	R407c	R22	R134a	R410a
型号 Model	B3-020-24D	B3-020-32D	B3-020-32D	B3-020-26D
订购代码 Order Code	PHE-E002-001	PHE-E002-004	PHE-E002-007	PHE-E002-010
型号 Model	B3-026-26D	B3-026-34D	B3-026-34D	B3-026-30D
订购代码 Order Code	PHE-E002-002	PHE-E002-005	PHE-E002-008	PHE-E002-011
型号 Model	B3-050-14D	B3-050-18D	B3-050-18D	B3-050-16D
订购代码 Order Code	PHE-E002-003	PHE-E002-006	PHE-E002-009	PHE-E002-012
工作压力 Working Press.	3.0MPa			4.5MPa
地脚 Footing	NO			
材料 Material	304不锈钢 304 Stainless Steel			
连接类型及尺寸 Connector type & Size	冷媒Refrigerant		水侧 进出口Water Inlet & Outlet	
	进口 inlet	1/2" Male SAE	B3-020 PHE	G3/4" (W106)
			B3-026 PHE	G1" (W210)
	出口 Outlet	5/8 Male SAE	B3-050 PHE	G1" (W210)

BOWA solution

3冷吨/10KW蒸发器
3RT/10KW evaporator

换热量计算基于**Heat transfer capacity is basing on**

(1) 蒸发温度2°C. **Evaporating Temperature: 2°C**

(2) 进水温度12°C,出水温度7°C, 水流速 1.71m³/h
Water inlet temp. 12°C, Outlet temp. 7°C, flow rate 1.71m³/h

(3) 压降在100KPa以内 **Water pressure drop is within 100KPa**

B3-020 (max. water connection: 3/4")

板片包厚度A（mm） Envelop thickness of finsA±5(mm)	重量(kg) Weight	单侧通道容积(L) Volume of one-side passage	有效换热面积（m²） Effective working area
9+2.3N（±5）	1.0+0.08N	0.018（N-2）	0.02×（N-2）

管径(DN) Pipe dia.	DN15 1/2"	DN20 3/4"	DN25 1"	DN32 1-1/4"	DN40 1-1/2"	DN50 2"	DN65 2-1/2"	DN80 3"	DN100 4"	DN125 5"	DN150 6"	DN200 8"	DN250 10"
制冷量 KW Cooling Capacity	<5.5		5.5-10	10-30	30-40	40-65	65-120	120-210	210-410	410-750	750-1200	1200-2500	2035-3250
流量m³/h Flow Rate		0.5-1	1-2	3-4	5-6	7-10	11-18	19-32	33-65	66-115	116-185	186-350	350-560
参照流速m/s Velocity		0.6	0.7	0.8	1	1.1	1.2	1.4	1.6	1.9	2	2	2.6

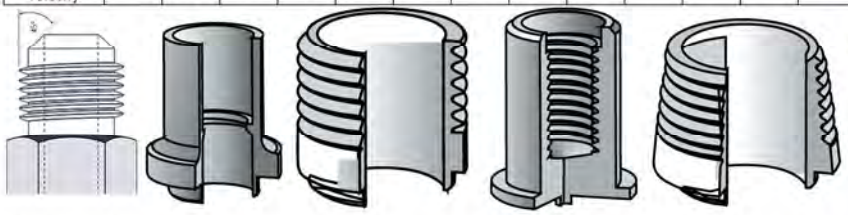

英制SAE扩口外螺纹 **Male SAE flare** | 焊接口 **Solder** | 外直BSP螺纹 **Male straight BSP thread** | 内直BSP螺纹 **Female BSP thread** | 英制外锥BSP螺纹 **Male taper BSP thread**

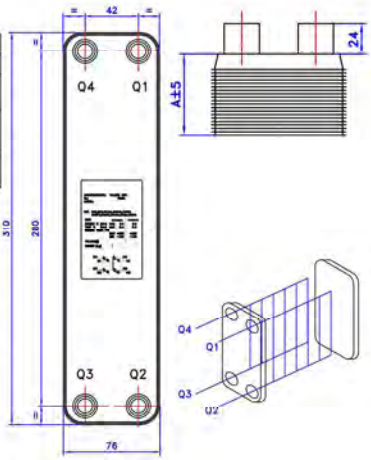

B3-050 (max. water connection: 1-1/4")

板片包厚度A（mm） Envelop thickness of finsA±5(mm)	重量(kg) Weight	单侧通道容积(L) Volume of one-side passage	有效换热面积（m²） Effective working area
9+2.4N（±5）	1.9+0.2N	0.047（N-2）	0.05×（N-2）

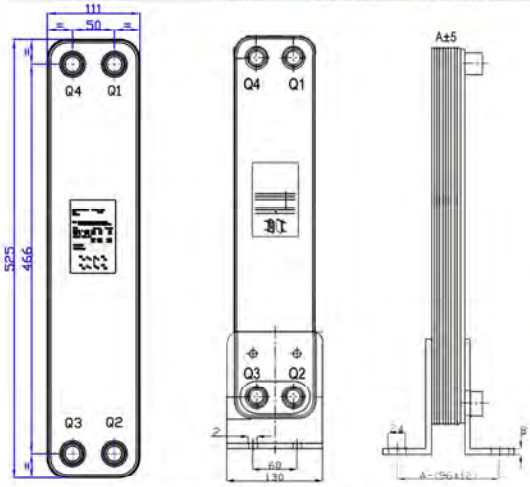

B3-026 (max. water connection: 1")

板片包厚度A（mm） Envelop thickness of finsA±5(mm)	重量(kg Weight	单侧通道容积(L) Volume of one-side passage	有效换热面积（m2） Effective working area
9+2.4N（±5）	1.1+0.115N	0.025（N-2）	0.026×（N-2）

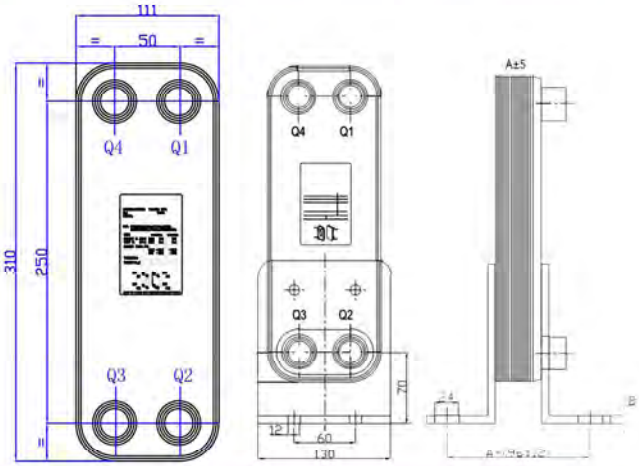

冷量 Cooling Capacity		3RT/10KW(水流速 Water Flow Rate:1.71m³/h)		
冷媒 Refrigerant	R407c	R22	R134a	R410a
型号 Model	B3-020-30D	B3-020-44D	B3-020-46D	B3-020-32D
订购代码 Order Code	PHE-E003-001	PHE-E003-004	PHE-E003-007	PHE-E003-010
型号 Model	B3-026-34D	B3-026-46D	B3-026-48D	B3-026-38D
订购代码 Order Code	PHE-E003-002	PHE-E003-005	PHE-E003-008	PHE-E003-011
型号 Model	B3-050-16D	B3-050-22D	B3-050-22D	B3-050-18D
订购代码 Order Code	PHE-E003-003	PHE-E003-006	PHE-E003-009	PHE-E003-012
工作压力 Working Press.	3.0MPa			4.5MPa
地脚 Footing	NO			
材料 Material	304不锈钢 304 Stainless Steel			
连接类型及尺寸 Connector type & Size	冷媒Refrigerant		水侧 进出口Water Inlet & Outlet	
	进口 inlet	1/2" Male SAE	B3-020 PHE	G3/4" (W106)
			B3-026 PHE	G1" (W210)
	出口 Outlet	3/4 Male SAE	B3-050 PHE	G1" (W210)

3.6冷吨/12.5KW蒸发器
3.6RT/12.5KW evaporator

换热量计算基于**Heat transfer capacity is basing on**

(1) 蒸发温度2°C. **Evaporating Temperature: 2°C**

(2) 进水温度12°C,出水温度7°C, 水流速 2.14m³/h
Water inlet temp. 12°C, Outlet temp. 7°C, flow rate 2.14m³/h

(3) 压降在100KPa以内 **Water pressure drop is within 100KPa**

B3-020 (max. water connection: 3/4")

板片包厚度A（mm） Envelop thickness of finsA±5(mm)	重量(kg) Weight	单侧通道容积(L) Volume of one-side passage	有效换热面积（m²） Effective working area
9+2.3N（±5）	1.0+0.08N	0.018（N-2）	0.02×（N-2）

管径(DN) Pipe dia.	DN15	DN20	DN25	DN32	DN40	DN50	DN65	DN80	DN100	DN125	DN150	DN200	DN250
	1/2"	3/4"	1"	1-1/4"	1-1/2"	2"	2-1/2"	3"	4"	5"	6"	8"	10"
制冷量KW Cooling Capacity	<5.5		5.5-10	10-30	30-40	40-65	65-120	120-210	210-410	410-750	750-1200	1200-2500	2035-3250
流量m³/h Flow Rate		0.5-1	1-2	3-4	5-6	7-10	11-18	19-32	33-65	66-115	116-185	186-350	350-560
参照流速m/s Velocity		0.6	0.7	0.8	1	1.1	1.2	1.4	1.6	1.9	2	2	2.6

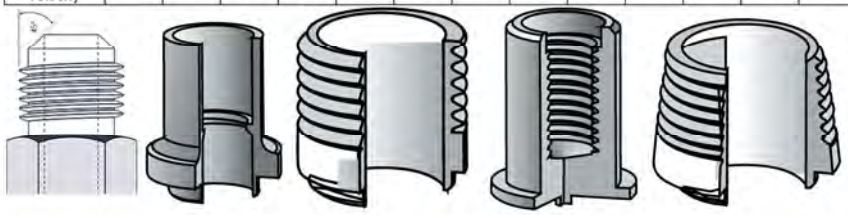

英制SAE扩口外螺纹 **Male SAE flare** | 焊接口 **Solder** | 外直BSP螺纹 **Male straight BSP thread** | 内直BSP螺纹 **Female BSP thread** | 英制外锥BSP螺纹 **Male taper BSP thread**

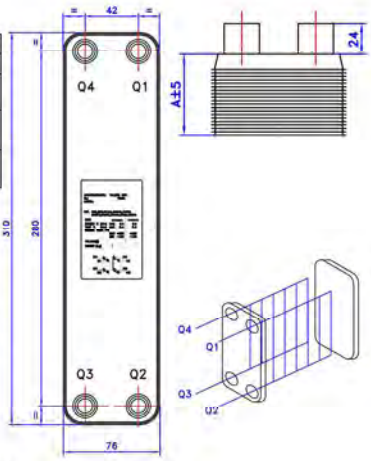

B3-050 (max. water connection: 1-1/4")

板片包厚度A（mm） Envelop thickness of finsA±5(mm)	重量(kg) Weight	单侧通道容积(L) Volume of one-side passage	有效换热面积（m²） Effective working area
9+2.4N（±5）	1.9+0.2N	0.047（N-2）	0.05×（N-2）

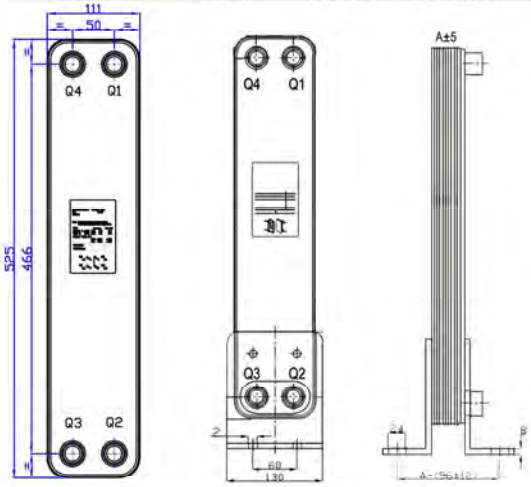

B3-026 (max. water connection: 1")

板片包厚度A（mm） Envelop thickness of finsA±5(mm)	重量(kg Weight	单侧通道容积(L) Volume of one-side passage	有效换热面积（m2） Effective working area
9+2.4N（±5）	1.1+0.115N	0.025（N-2）	0.026×（N-2）

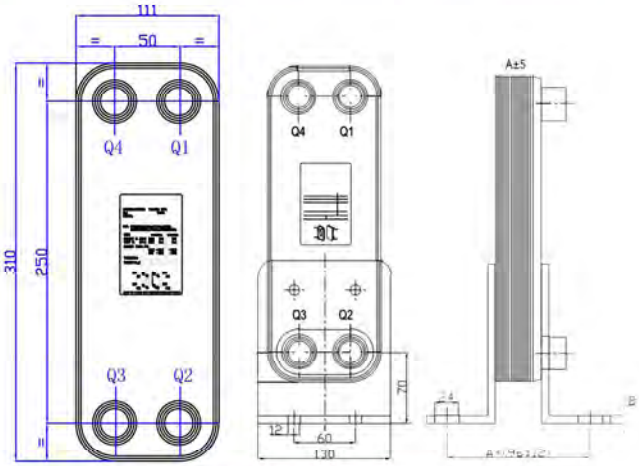

冷量 Cooling Capacity		3.6RT/12.5KW(水流速 Water Flow Rate:2.14m³/h)		
冷媒 Refrigerant	R407c	R22	R134a	R410a
型号 Model	B3-020-36D	B3-020-52D	B3-020-54D	B3-020-40D
订购代码 Order Code	PHE-E013K-001	PHE-E013K-004	PHE-E013K-007	PHE-E013K-010
型号 Model	B3-026-42D	B3-026-54D	B3-026-56D	B3-026-46D
订购代码 Order Code	PHE-E013K-002	PHE-E013K-005	PHE-E013K-008	PHE-E013K-011
型号 Model	B3-050-20D	B3-050-26D	B3-050-28D	B3-050-22D
订购代码 Order Code	PHE-E013K-003	PHE-E013K-006	PHE-E013K-009	PHE-E013K-012
工作压力 Working Press.	3.0MPa			4.5MPa
地脚 Footing	NO			
材料 Material	304不锈钢 304 Stainless Steel			
连接类型及尺寸 Connector type & Size	冷媒Refrigerant		水侧进出口Water Inlet & Outlet	
	进口 inlet	1/2 Solder (H104)	B3-020 PHE	G3/4" (W106)
			B3-026 PHE	G1" (W210)
	出口 Outlet	7/8"solder (H107)	B3-050 PHE	G1-1/4" (W312)

BOWA solution

4.3冷吨/15KW蒸发器
4.3RT/15KW evaporator

换热量计算基于**Heat transfer capacity is basing on**

(1) 蒸发温度2°C. **Evaporating Temperature: 2°C**

(2) 进水温度12°C,出水温度7°C, 水流速 2.58m³/h
Water inlet temp. 12°C, Outlet temp. 7°C, flow rate 2.58m³/h

(3) 压降在100KPa以内 **Water pressure drop is within 100KPa**

B3-020 (max. water connection: 3/4")

板片包厚度A（mm） Envelop thickness of finsA±5(mm)	重量(kg) Weight	单侧通道容积(L) Volume of one-side passage	有效换热面积（m²） Effective working area
9+2.3N（±5)	1.0+0.08N	0.018（N-2)	0.02×（N-2)

管径(DN) Pipe dia.	DN15	DN20	DN25	DN32	DN40	DN50	DN65	DN80	DN100	DN125	DN150	DN200	DN250
	1/2"	3/4"	1"	1-1/4"	1-1/2"	2"	2-1/2"	3"	4"	5"	6"	8"	10"
制冷量KW Cooling Capacity	<5.5		5.5-10	10-30	30-40	40-65	65-120	120-210	210-410	410-750	750-1200	1200-2500	2035-3250
流量m³/h Flow Rate		0.5-1	1-2	3-4	5-6	7-10	11-18	19-32	33-65	66-115	116-185	186-350	350-560
参照流速m/s Velocity		0.6	0.7	0.8	1	1.1	1.2	1.4	1.6	1.9	2	2	2.6

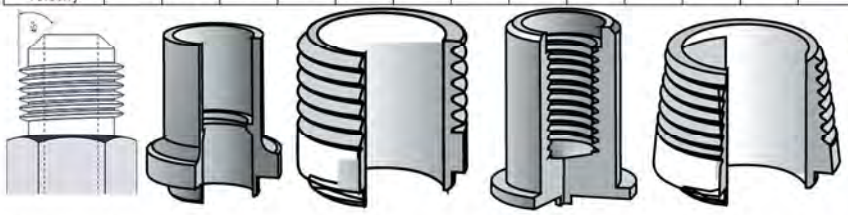

英制SAE扩口外螺纹 **Male SAE flare** | 焊接口 **Solder** | 外直BSP螺纹 **Male straight BSP thread** | 内直BSP螺纹 **Female BSP thread** | 英制外锥BSP螺纹 **Male taper BSP thread**

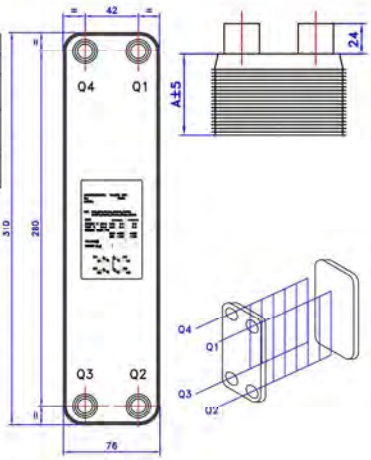

B3-050 (max. water connection: 1-1/4")

板片包厚度A（mm） Envelop thickness of finsA±5(mm)	重量(kg) Weight	单侧通道容积(L) Volume of one-side passage	有效换热面积（m²） Effective working area
9+2.4N（±5)	1.9+0.2N	0.047（N-2)	0.05×（N-2)

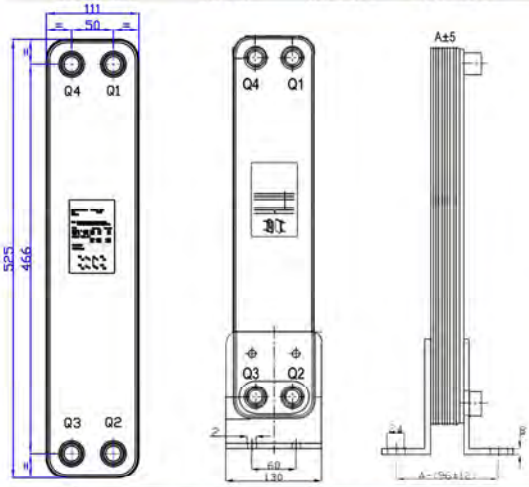

B3-026 (max. water connection: 1")

板片包厚度A（mm） Envelop thickness of finsA±5(mm)	重量(kg Weight	单侧通道容积(L) Volume of one-side passage	有效换热面积（m2） Effective working area
9+2.4N（±5)	1.1+0.115N	0.025（N-2)	0.026×（N-2)

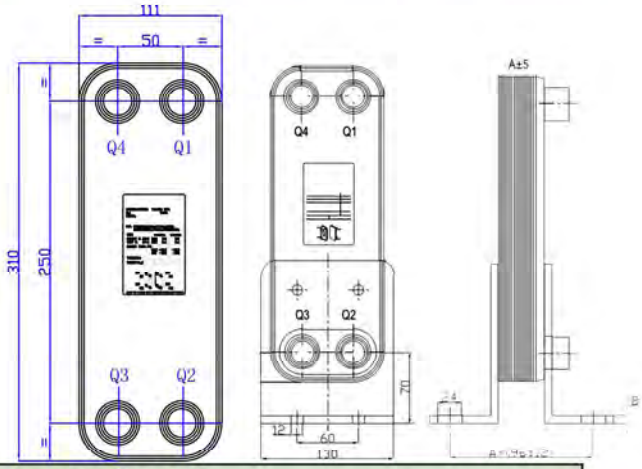

冷量 Cooling Capacity		4.3RT/15KW(水流速 Water Flow Rate:2.58m³/h)		
冷媒 Refrigerant	R407c	R22	R134a	R410a
型号 Model	B3-020-42D	B3-020-62D	B3-020-64D	B3-020-46D
订购代码 Order Code	PHE-E015K-001	PHE-E015K-004	PHE-E015K-007	PHE-E015K-010
型号 Model	B3-026-48D	B3-026-64D	B3-026-66D	B3-026-54D
订购代码 Order Code	PHE-E015K-002	PHE-E015K-005	PHE-E015K-008	PHE-E015K-011
型号 Model	B3-050-22D	B3-050-30D	B3-050-32D	B3-050-24D
订购代码 Order Code	PHE-E015K-003	PHE-E015K-006	PHE-E015K-009	PHE-E015K-012
工作压力 Working Press.	3.0MPa			4.5MPa
地脚 Footing	NO			
材料 Material	304不锈钢 304 Stainless Steel			
连接类型及尺寸 Connector type & Size	冷媒Refrigerant		水侧 进出口Water Inlet & Outlet	
	进口 inlet	5/8 Solder (H105)	B3-020 PHE	G3/4" (W106)
			B3-026 PHE	G1" (W210)
	出口 Outlet	7/8"solder (H107)	B3-050 PHE	G1-1/4" (W312)

BOWA solution

5冷吨/17.5KW蒸发器
5RT/17.5KW evaporator

换热量计算基于**Heat transfer capacity is basing on**

(1) 蒸发温度2°C. **Evaporating Temperature: 2°C**

(2) 进水温度12°C,出水温度7°C, 水流速 3.00m³/h
Water inlet temp. 12°C, Outlet temp. 7°C, flow rate 3.00m³/h

(3) 压降在100KPa以内 **Water pressure drop is within 100KPa**

B3-020 (max. water connection: 3/4")

板片包厚度A（mm） Envelop thickness of finsA±5(mm)	重量(kg) Weight	单侧通道容积(L) Volume of one-side passage	有效换热面积（m²） Effective working area
9+2.3N（±5）	1.0+0.08N	0.018（N-2）	0.02×（N-2）

管径(DN) Pipe dia.	DN15	DN20	DN25	DN32	DN40	DN50	DN65	DN80	DN100	DN125	DN150	DN200	DN250
	1/2"	3/4"	1"	1-1/4"	1-1/2"	2"	2-1/2"	3"	4"	5"	6"	8"	10"
制冷量KW Cooling Capacity	<5.5		5.5-10	10-30	30-40	40-65	65-120	120-210	210-410	410-750	750-1200	1200-2500	2035-3250
流量m³/h Flow Rate		0.5-1	1-2	3-4	5-6	7-10	11-18	19-32	33-65	66-115	116-185	186-350	350-560
参照流速m/s Velocity		0.6	0.7	0.8	1	1.1	1.2	1.4	1.6	1.9	2	2	2.6

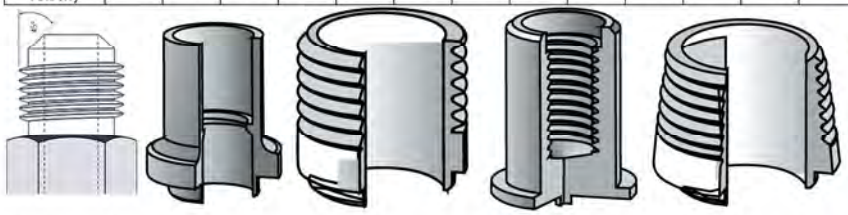

英制SAE扩口外螺纹 **Male SAE flare** | 焊接口 **Solder** | 外直BSP螺纹 **Male straight BSP thread** | 内直BSP螺纹 **Female BSP thread** | 英制外锥BSP螺纹 **Male taper BSP thread**

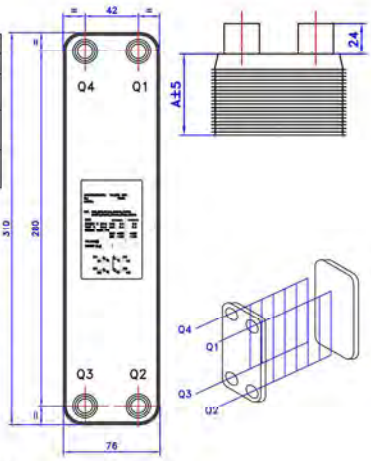

B3-050 (max. water connection: 1-1/4")

板片包厚度A（mm） Envelop thickness of finsA±5(mm)	重量(kg) Weight	单侧通道容积(L) Volume of one-side passage	有效换热面积（m²） Effective working area
9+2.4N（±5）	1.9+0.2N	0.047（N-2）	0.05×（N-2）

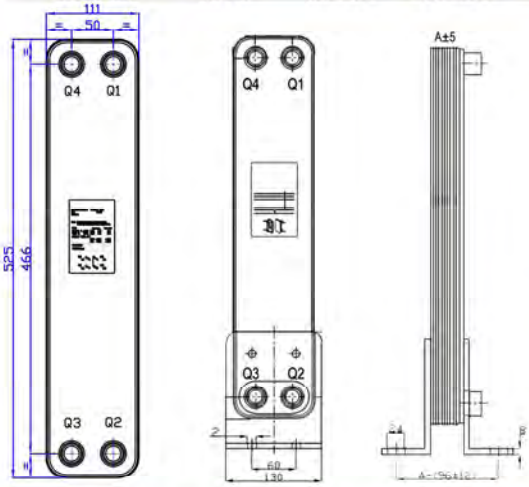

B3-026 (max. water connection: 1")

板片包厚度A（mm） Envelop thickness of finsA±5(mm)	重量(kg Weight	单侧通道容积(L) Volume of one-side passage	有效换热面积（m2） Effective working area
9+2.4N（±5）	1.1+0.115N	0.025（N-2）	0.026×（N-2）

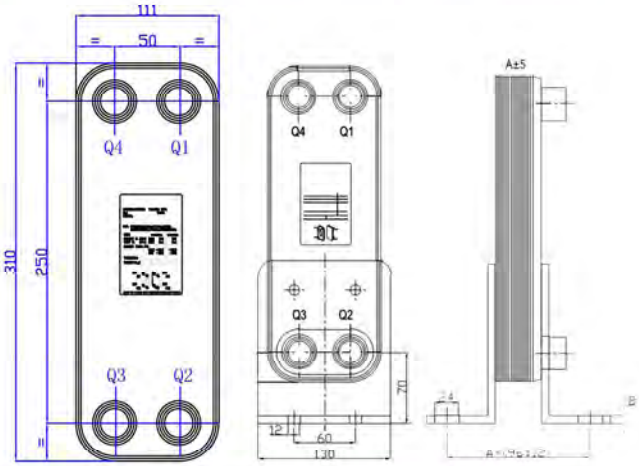

冷量 Cooling Capacity		5RT/17.5KW(水流速 Water Flow Rate:3.00m³/h)		
冷媒 Refrigerant	R407c	R22	R134a	R410a
型号 Model	B3-020-50D	n/a	n/a	B3-020-54D
订购代码 Order Code	PHE-E005-001	n/a	n/a	PHE-E005-006
型号 Model	B3-026-56D	n/a	n/a	B3-026-64D
订购代码 Order Code	PHE-E005-002	n/a	n/a	PHE-E005-007
型号 Model	B3-050-26D	B3-050-34D	B3-050-38D	B3-050-28D
订购代码 Order Code	PHE-E005-003	PHE-E005-004	PHE-E005-005	PHE-E005-008
工作压力 Working Press.	3.0MPa			4.5MPa
地脚 Footing	NO			
材料 Material	304不锈钢 304 Stainless Steel			
连接类型及尺寸 Connector type & Size	冷媒Refrigerant		水侧进出口Water Inlet & Outlet	
	进口 inlet	5/8 Solder (H105)	B3-020 PHE	G3/4" (W106)
			B3-026 PHE	G1" (W210)
	出口 Outlet	1-1/8"solder (H211)	B3-050 PHE	G1-1/4" (W312)

5.7冷吨/20KW蒸发器
5.7RT/20KW evaporator

换热量计算基于**Heat transfer capacity is basing on**

(1) 蒸发温度2°C. **Evaporating Temperature: 2°C**

(2) 进水温度12°C,出水温度7°C, 水流速 3.43m³/h
Water inlet temp. 12°C, Outlet temp. 7°C, flow rate 3.43m³/h

(3) 压降在100KPa以内 **Water pressure drop is within 100KPa**

管径(DN) Pipe dia.	DN15	DN20	DN25	DN32	DN40	DN50	DN65	DN80	DN100	DN125	DN150	DN200	DN250
	1/2"	3/4"	1"	1-1/4"	1-1/2"	2"	2-1/2"	3"	4"	5"	6"	8"	10"
制冷量 KW Cooling Capacity	<5.5		5.5-10	10-30	30-40	40-65	65-120	120-210	210-410	410-750	750-1200	1200-2500	2035-3250
流量m³/h Flow Rate		0.5-1	1-2	3-4	5-6	7-10	11-18	19-32	33-65	66-115	116-185	186-350	350-560
参照流速m/s Velocity		0.6	0.7	0.8	1	1.1	1.2	1.4	1.6	1.9	2	2	2.6

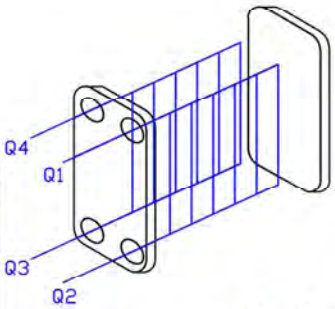

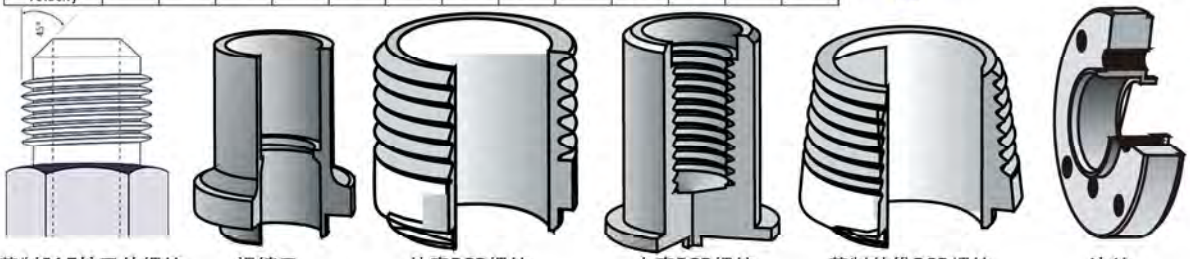

英制SAE扩口外螺纹 **Male SAE flare** | 焊接口 **Solder** | 外直BSP螺纹 **Male straight BSP thread** | 内直BSP螺纹 **Female BSP thread** | 英制外锥BSP螺纹 **Male taper BSP thread** | 法兰 **Flange**

B3-050 (max. water connection: 1-1/4")

板片包厚度A (mm) Envelop thickness of finsA±5(mm)	重量(kg) Weight	单侧通道容积(L) Volume of one-side passage	有效换热面积(m²) Effective working area
9+2.4N (±5)	1.9+0.2N	0.047 (N-2)	0.05× (N-2)

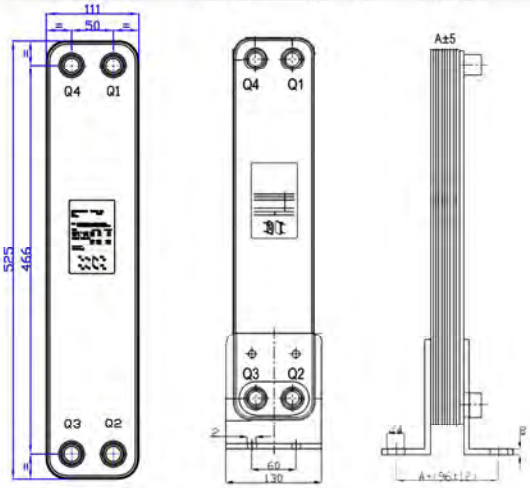

B3-095 (max. water connection: 2")

板片包厚度A (mm) Envelop thickness of finsA±5(mm)	重量(kg) Weight	单侧通道容积(L) Volume of one-side passage	有效换热面积(m²) Effective working area
11+2.8N (±5)	6+0.39N	0.125 (N-2)	0.095× (N-2)

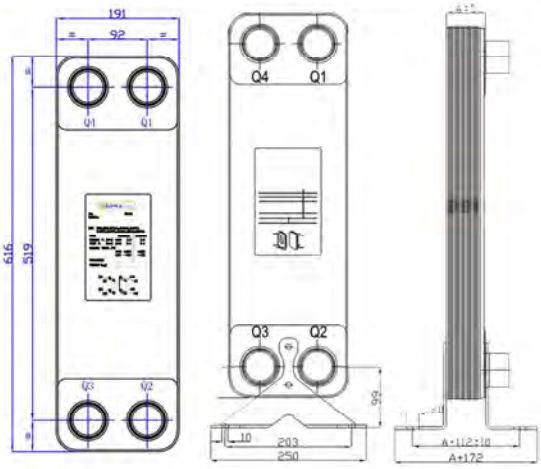

冷量 Cooling Capacity		5.7RT/20KW(水流速 Water Flow Rate:3.43m³/h)		
冷媒 Refrigerant	R407c	R22	R134a	R410a
型号 Model	B3-050-28D	B3-050-38D	B3-200-42D	B3-050-32D
订购代码 Order Code	PHE-E020K-002	PHE-E020K-004	PHE-E020K-006	PHE-E020K-008
工作压力 Working Press.	3.0MPa			4.5MPa
地脚 Footing	NO			
材料 Material	304不锈钢 304 Stainless Steel			
连接类型及尺寸 Connector type & Size	冷媒Refrigerant		水侧 进出口Water Inlet & Outlet	
	进口 inlet	5/8 Solder (H105)		
	出口 Outlet	1-1/8"solder (H211)	B3-050 PHE	G1-1/4" (W312)

BOWA solution

6.4冷吨/22.5KW蒸发器
6.4RT/22.5KW evaporator

换热量计算基于**Heat transfer capacity is basing on**

(1) 蒸发温度2°C. **Evaporating Temperature: 2°C**

(2) 进水温度12°C,出水温度7°C, 水流速 3.85m³/h
Water inlet temp. 12°C, Outlet temp. 7°C, flow rate 3.85m³/h

(3) 压降在100KPa以内 **Water pressure drop is within 100KPa**

管径(DN) Pipe dia.	DN15 1/2"	DN20 3/4"	DN25 1"	DN32 1-1/4"	DN40 1-1/2"	DN50 2"	DN65 2-1/2"	DN80 3"	DN100 4"	DN125 5"	DN150 6"	DN200 8"	DN250 10"
制冷量 KW Cooling Capacity	<5.5		5.5-10	10-30	30-40	40-65	65-120	120-210	210-410	410-750	750-1200	1200-2500	2035-3250
流量m³/h Flow Rate		0.5-1	1-2	3-4	5-6	7-10	11-18	19-32	33-65	66-115	116-185	186-350	350-560
参照流速m/s Velocity		0.6	0.7	0.8	1	1.1	1.2	1.4	1.6	1.9	2	2	2.6

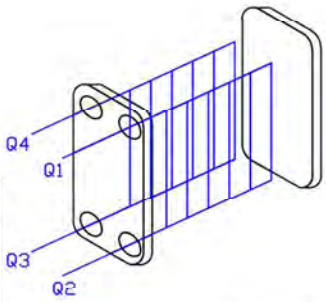

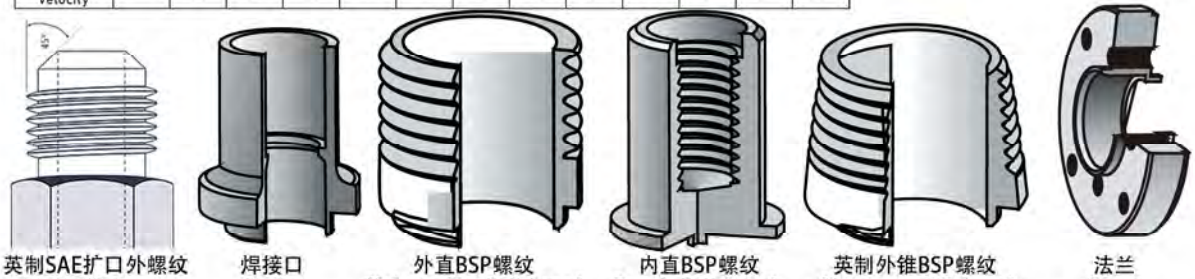

英制SAE扩口外螺纹 **Male SAE flare** | 焊接口 **Solder** | 外直BSP螺纹 **Male straight BSP thread** | 内直BSP螺纹 **Female BSP thread** | 英制外锥BSP螺纹 **Male taper BSP thread** | 法兰 **Flange**

B3-050 (max. water connection: 1-1/4")

板片包厚度A（mm） Envelop thickness of finsA±5(mm)	重量(kg) Weight	单侧通道容积(L) Volume of one-side passage	有效换热面积（m²） Effective working area
9+2.4N（±5）	1.9+0.2N	0.047（N-2）	0.05×（N-2）

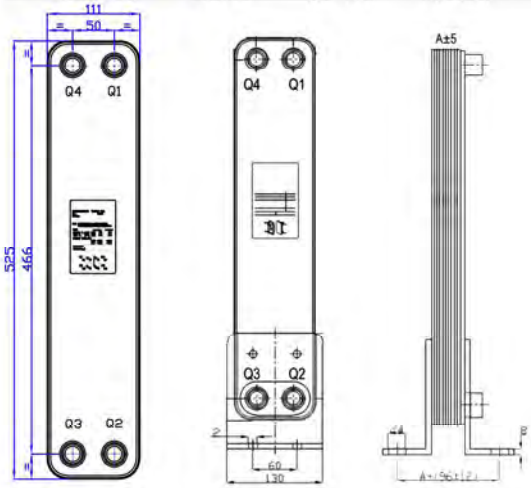

B3-095 (max. water connection: 2")

板片包厚度A（mm） Envelop thickness of finsA±5(mm)	重量(kg) Weight	单侧通道容积(L) Volume of one-side passage	有效换热面积（m²） Effective working area
11+2.8N（±5）	6+0.39N	0.125（N-2）	0.095×（N-2）

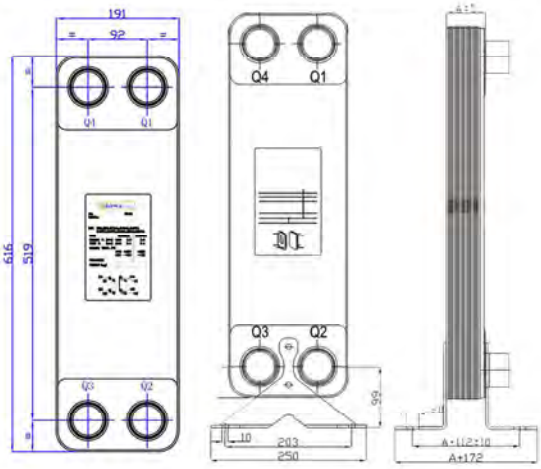

冷量 Cooling Capacity		6.4RT/22.5KW(水流速 Water Flow Rate:3.85m³/h)		
冷媒 Refrigerant	R407c	R22	R134a	R410a
型号 Model	B3-050-32D	B3-050-42D	B3-200-48D	B3-050-34D
订购代码 Order Code	PHE-E023K-002	PHE-E023K-004	PHE-E023K-006	PHE-E023K-008
工作压力 Working Press.	3.0MPa			4.5MPa
地脚 Footing	NO			
材料 Material	304不锈钢 304 Stainless Steel			
连接类型及尺寸 Connector type & Size	冷媒Refrigerant		水侧 进出口Water Inlet & Outlet	
	进口 inlet	5/8 Solder (H105)		
	出口 Outlet	1-3/8"solder (H313)	B3-050 PHE	G1-1/4" (W312)

BOWA solution

7冷吨/25KW蒸发器
7RT/25KW evaporator

换热量计算基于**Heat transfer capacity is basing on**

(1) 蒸发温度2°C. **Evaporating Temperature: 2°C**

(2) 进水温度12°C,出水温度7°C, 水流速 4.28m³/h
Water inlet temp. 12°C, Outlet temp. 7°C, flow rate 4.28m³/h

(3) 压降在100KPa以内 **Water pressure drop is within 100KPa**

管径(DN) Pipe dia.	DN15	DN20	DN25	DN32	DN40	DN50	DN65	DN80	DN100	DN125	DN150	DN200	DN250
	1/2"	3/4"	1"	1-1/4"	1-1/2"	2"	2-1/2"	3"	4"	5"	6"	8"	10"
制冷量 KW Cooling Capacity	<5.5		5.5-10	10-30	30-40	40-65	65-120	120-210	210-410	410-750	750-1200	1200-2500	2035-3250
流量m³/h Flow Rate		0.5-1	1-2	3-4	5-6	7-10	11-18	19-32	33-65	66-115	116-185	186-350	350-560
参照流速m/s Velocity		0.6	0.7	0.8	1	1.1	1.2	1.4	1.6	1.9	2	2	2.6

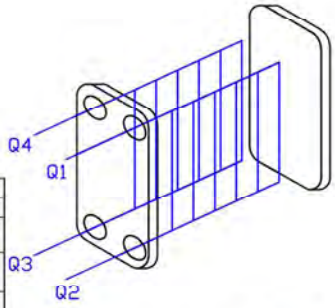

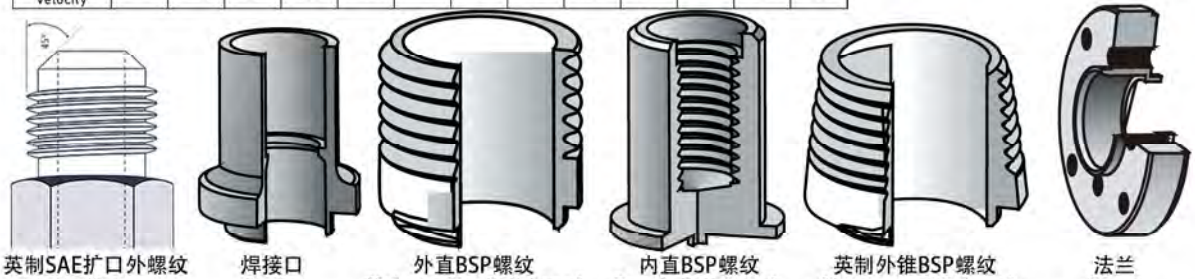

英制SAE扩口外螺纹 **Male SAE flare** | 焊接口 **Solder** | 外直BSP螺纹 **Male straight BSP thread** | 内直BSP螺纹 **Female BSP thread** | 英制外锥BSP螺纹 **Male taper BSP thread** | 法兰 **Flange**

B3-050 (max. water connection: 1-1/4")

板片包厚度A (mm) Envelop thickness of finsA±5(mm)	重量(kg) Weight	单侧通道容积(L) Volume of one-side passage	有效换热面积(m²) Effective working area
9+2.4N (±5)	1.9+0.2N	0.047 (N-2)	0.05× (N-2)

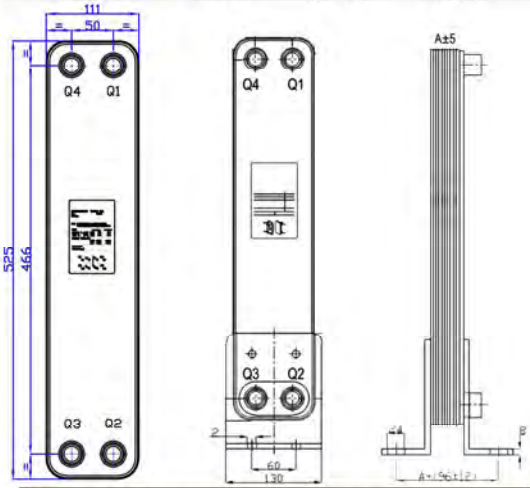

B3-095 (max. water connection: 2")

板片包厚度A (mm) Envelop thickness of finsA±5(mm)	重量(kg) Weight	单侧通道容积(L) Volume of one-side passage	有效换热面积(m²) Effective working area
11+2.8N (±5)	6+0.39N	0.125 (N-2)	0.095× (N-2)

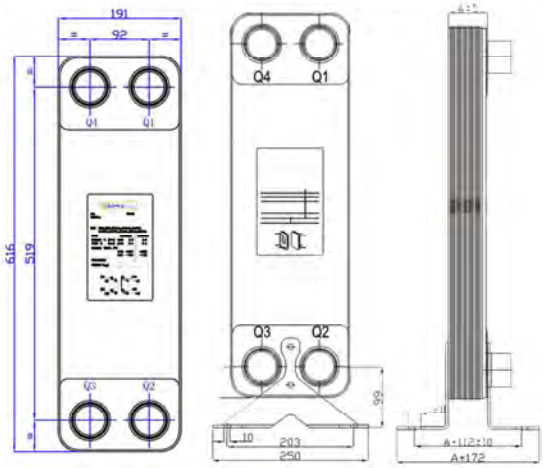

冷量 Cooling Capacity		7RT/25KW(水流速 Water Flow Rate:4.28m³/h)		
冷媒 Refrigerant	R407c	R22	R134a	R410a
型号 Model	B3-095-24D	B3-095-30D	B3-095-30D	B3-095-26D
订购代码 Order Code	PHE-E007-001	PHE-E007-003	PHE-E007-005	PHE-E007-007
型号 Model	B3-050-34D	B3-050-48D	B3-050-52D	B3-050-38D
订购代码 Order Code	PHE-E007-002	PHE-E007-004	PHE-E007-006	PHE-E007-008
工作压力 Working Press.	3.0MPa			4.5MPa
地脚 Footing	NO			
材料 Material	304不锈钢 304 Stainless Steel			
连接类型及尺寸 Connector type & Size	冷媒Refrigerant		水侧进出口Water Inlet & Outlet	
	进口 inlet	5/8 Solder (H105)	B3-050 PHE	G1-1/4" (W312)
	出口 Outlet	1-3/8"solder (H313)	B3-095 PHE	G1-1/4" (W312)

BOWA solution

7.8冷吨/27.5KW蒸发器
7.8RT/27.5KW evaporator

换热量计算基于**Heat transfer capacity is basing on**

(1) 蒸发温度2°C. **Evaporating Temperature: 2°C**

(2) 进水温度12°C,出水温度7°C, 水流速 4.71m³/h
Water inlet temp. 12°C, Outlet temp. 7°C, flow rate 4.71m³/h

(3) 压降在100KPa以内 **Water pressure drop is within 100KPa**

管径(DN) Pipe dia.	DN15 1/2"	DN20 3/4"	DN25 1"	DN32 1-1/4"	DN40 1-1/2"	DN50 2"	DN65 2-1/2"	DN80 3"	DN100 4"	DN125 5"	DN150 6"	DN200 8"	DN250 10"
制冷量 KW Cooling Capacity	<5.5		5.5-10	10-30	30-40	40-65	65-120	120-210	210-410	410-750	750-1200	1200-2500	2035-3250
流量m³/h Flow Rate		0.5-1	1-2	3-4	5-6	7-10	11-18	19-32	33-65	66-115	116-185	186-350	350-560
参照流速m/s Velocity		0.6	0.7	0.8	1	1.1	1.2	1.4	1.6	1.9	2	2	2.6

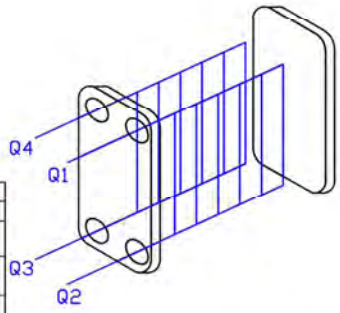

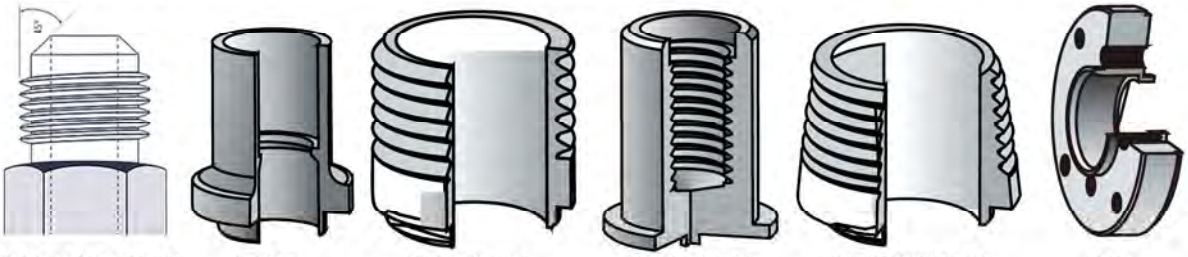

英制SAE扩口外螺纹 **Male SAE flare** | 焊接口 **Solder** | 外直BSP螺纹 **Male straight BSP thread** | 内直BSP螺纹 **Female BSP thread** | 英制外锥BSP螺纹 **Male taper BSP thread** | 法兰 **Flange**

B3-050 (max. water connection: 1-1/4")

板片包厚度A（mm） Envelop thickness of finsA±5(mm)	重量(kg) Weight	单侧通道容积(L) Volume of one-side passage	有效换热面积（m²） Effective working area
9+2.4N（±5）	1.9+0.2N	0.047（N-2）	0.05×（N-2）

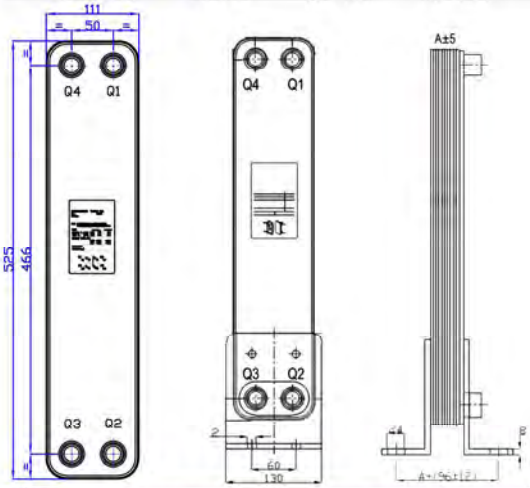

B3-095 (max. water connection: 2")

板片包厚度A（mm） Envelop thickness of finsA±5(mm)	重量(kg) Weight	单侧通道容积(L) Volume of one-side passage	有效换热面积（m²） Effective working area
11+2.8N（±5）	6+0.39N	0.125（N-2）	0.095×（N-2）

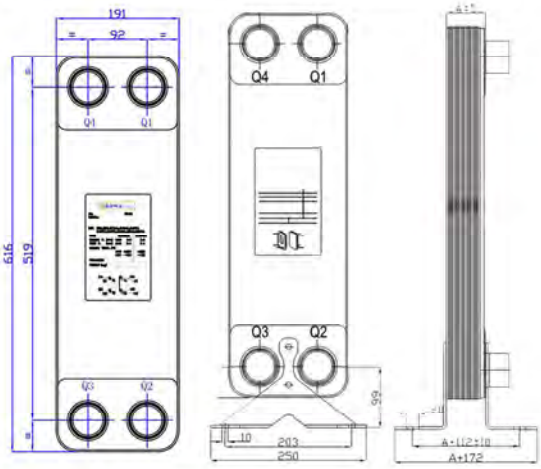

冷量 Cooling Capacity		7.8RT/27.5KW(水流速 Water Flow Rate:4.71m³/h)		
冷媒 Refrigerant	R407c	R22	R134a	R410a
型号 Model	B3-095-26D	B3-095-32D	B3-095-32D	B3-095-28D
订购代码 Order Code	PHE-E028K-001	PHE-E028K-003	PHE-E028K-005	PHE-E028K-007
型号 Model	B3-050-38D	B3-050-52D	B3-050-58D	B3-050-42D
订购代码 Order Code	PHE-E028K-002	PHE-E028K-004	PHE-E028K-006	PHE-E028K-008
工作压力 Working Press.	3.0MPa			4.5MPa
地脚 Footing	NO			
材料 Material	304不锈钢 304 Stainless Steel			
连接类型及尺寸 Connector type & Size	冷媒Refrigerant		水侧进出口Water Inlet & Outlet	
	进口 inlet	7/8 Solder (H107)	B3-050 PHE	G1-1/4" (W312)
	出口 Outlet	1-3/8"solder (H313)	B3-095 PHE	G1-1/4" (W312)

BOWA solution

8.5冷吨/30KW蒸发器
8.5RT/30KW evaporator

换热量计算基于**Heat transfer capacity is basing on**

(1) 蒸发温度2°C. **Evaporating Temperature: 2°C**

(2) 进水温度12°C,出水温度7°C, 水流速 5.14m³/h
Water inlet temp. 12°C, Outlet temp. 7°C, flow rate 5.14m³/h

(3) 压降在100KPa以内 **Water pressure drop is within 100KPa**

管径(DN) Pipe dia.	DN15 1/2"	DN20 3/4"	DN25 1"	DN32 1-1/4"	DN40 1-1/2"	DN50 2"	DN65 2-1/2"	DN80 3"	DN100 4"	DN125 5"	DN150 6"	DN200 8"	DN250 10"
制冷量 KW Cooling Capacity	<5.5		5.5-10	10-30	30-40	40-65	65-120	120-210	210-410	410-750	750-1200	1200-2500	2035-3250
流量m³/h Flow Rate		0.5-1	1-2	3-4	5-6	7-10	11-18	19-32	33-65	66-115	116-185	186-350	350-560
参照流速m/s Velocity		0.6	0.7	0.8	1	1.1	1.2	1.4	1.6	1.9	2	2	2.6

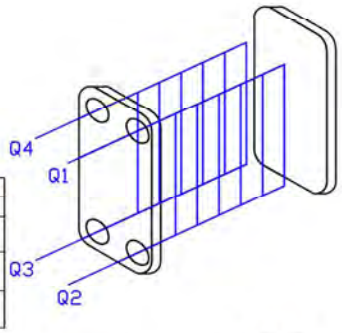

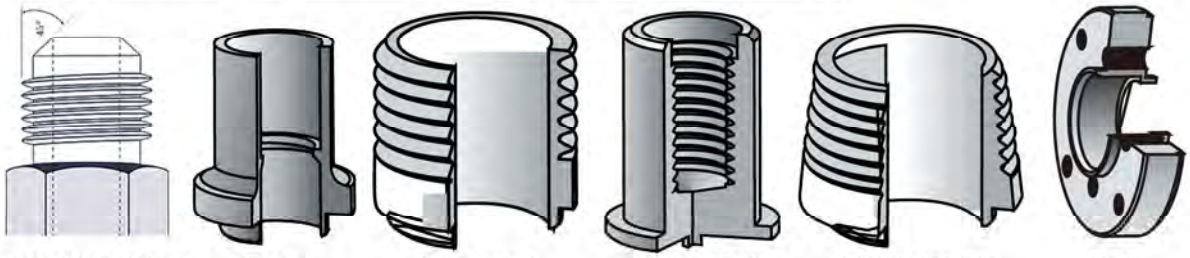

英制SAE扩口外螺纹 **Male SAE flare** | 焊接口 **Solder** | 外直BSP螺纹 **Male straight BSP thread** | 内直BSP螺纹 **Female BSP thread** | 英制外锥BSP螺纹 **Male taper BSP thread** | 法兰 **Flange**

B3-050 (max. water connection: 1-1/4")

板片包厚度A (mm) Envelop thickness of finsA±5(mm)	重量 (kg) Weight	单侧通道容积 (L) Volume of one-side passage	有效换热面积 (m²) Effective working area
9+2.4N (±5)	1.9+0.2N	0.047 (N-2)	0.05× (N-2)

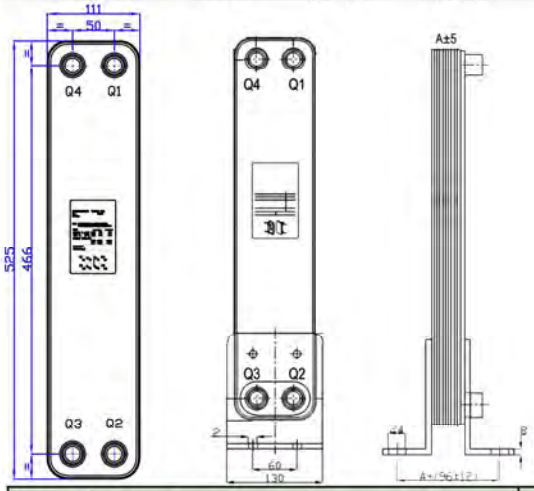

B3-095 (max. water connection: 2")

板片包厚度A (mm) Envelop thickness of finsA±5(mm)	重量 (kg) Weight	单侧通道容积 (L) Volume of one-side passage	有效换热面积 (m²) Effective working area
11+2.8N (±5)	6+0.39N	0.125 (N-2)	0.095× (N-2)

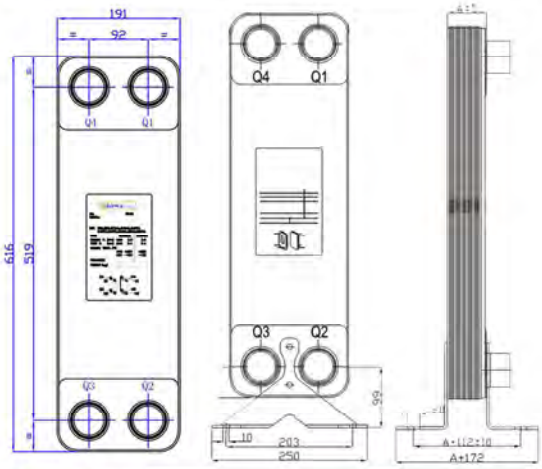

冷量 Cooling Capacity		8.5RT/30KW(水流速 Water Flow Rate: 5.14m³/h)		
冷媒 Refrigerant	R407c	R22	R134a	R410a
型号 Model	B3-095-28D	B3-095-36D	B3-095-36D	B3-095-30D
订购代码 Order Code	PHE-E030K-001	PHE-E030K-003	PHE-E030K-005	PHE-E030K-007
型号 Model	B3-050-40D	B3-050-56D	B3-050-62D	B3-050-44D
订购代码 Order Code	PHE-E030K-002	PHE-E030K-004	PHE-E030K-006	PHE-E030K-008
工作压力 Working Press.	3.0MPa			4.5MPa
地脚 Footing	NO			
材料 Material	304不锈钢 304 Stainless Steel			
连接类型及尺寸 Connector type & Size	冷媒Refrigerant		水侧进出口Water Inlet & Outlet	
	进口 inlet	7/8 Solder (H107)	B3-050 PHE	G1-1/4" (W312)
	出口 Outlet	1-3/8"solder (H313)	B3-095 PHE	G1-1/2" (W414)

9冷吨/32.5KW蒸发器
9RT/32.5KW evaporator

换热量计算基于**Heat transfer capacity is basing on**

(1) 蒸发温度2°C. **Evaporating Temperature: 2°C**

(2) 进水温度12°C,出水温度7°C, 水流速 5.57m³/h
Water inlet temp. 12°C, Outlet temp. 7°C, flow rate 5.57m³/h

(3) 压降在100KPa以内 **Water pressure drop is within 100KPa**

管径(DN) Pipe dia.	DN15	DN20	DN25	DN32	DN40	DN50	DN65	DN80	DN100	DN125	DN150	DN200	DN250
	1/2"	3/4"	1"	1-1/4"	1-1/2"	2"	2-1/2"	3"	4"	5"	6"	8"	10"
制冷量 KW Cooling Capacity	<5.5		5.5-10	10-30	30-40	40-65	65-120	120-210	210-410	410-750	750-1200	1200-2500	2035-3250
流量m³/h Flow Rate		0.5-1	1-2	3-4	5-6	7-10	11-18	19-32	33-65	66-115	116-185	186-350	350-540
参照流速m/s Velocity		0.6	0.7	0.8	1	1.1	1.2	1.4	1.6	1.9	2	2	2.6

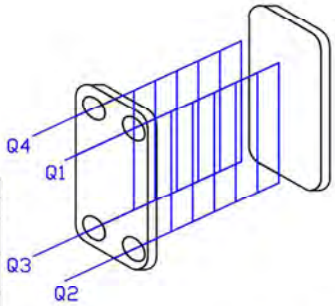

英制SAE扩口外螺纹 **Male SAE flare** | 焊接口 **Solder** | 外直BSP螺纹 **Male straight BSP thread** | 内直BSP螺纹 **Female BSP thread** | 英制外锥BSP螺纹 **Male taper BSP thread** | 法兰 **Flange**

B3-050 (max. water connection: 1-1/4")

板片包厚度A (mm) Envelop thickness of finsA±5(mm)	重量 (kg) Weight	单侧通道容积 (L) Volume of one-side passage	有效换热面积 (m²) Effective working area
9+2.4N (±5)	1.9+0.2N	0.047 (N-2)	0.05× (N-2)

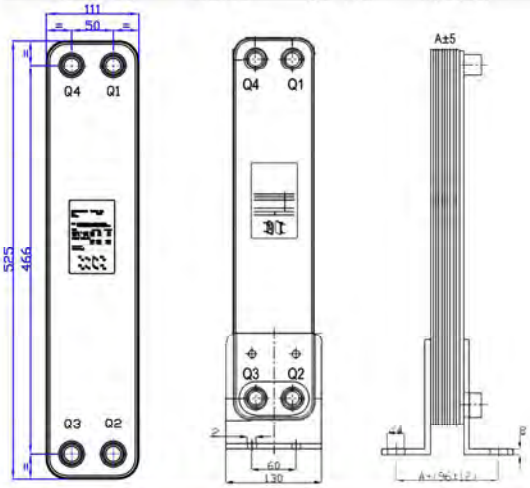

B3-095 (max. water connection: 2")

板片包厚度A (mm) Envelop thickness of finsA±5(mm)	重量 (kg) Weight	单侧通道容积 (L) Volume of one-side passage	有效换热面积 (m²) Effective working area
11+2.8N (±5)	6+0.39N	0.125 (N-2)	0.095× (N-2)

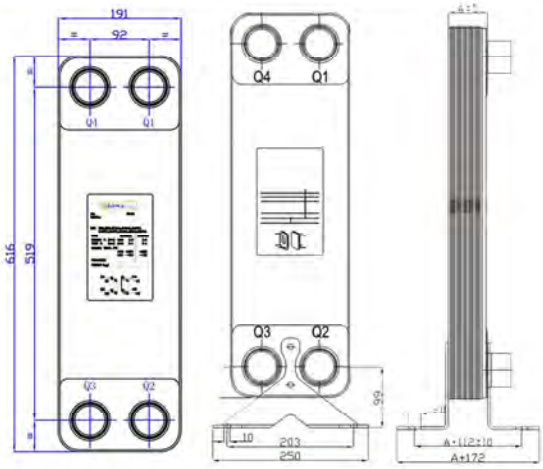

冷量 Cooling Capacity		9RT/32.5KW(水流速 Water Flow Rate: 5.57m³/h)		
冷媒 Refrigerant	R407c	R22	R134a	R410a
型号 Model	B3-095-30D	B3-095-38D	B3-095-38D	B3-095-32D
订购代码 Order Code	PHE-E009-001	PHE-E009-003	PHE-E009-005	PHE-E009-007
型号 Model	B3-050-44D	B3-050-60D	B3-050-68D	B3-050-48D
订购代码 Order Code	PHE-E009-002	PHE-E009-004	PHE-E009-006	PHE-E009-008
工作压力 Working Press.	3.0MPa			4.5MPa
地脚 Footing	NO			
材料 Material	304不锈钢 304 Stainless Steel			
连接类型及尺寸 Connector type & Size	冷媒Refrigerant		水侧 进出口Water Inlet & Outlet	
	进口 inlet	7/8 Solder (H107)	B3-050 PHE	G1-1/4" (W312)
	出口 Outlet	1-5/8"solder (H415)	B3-095 PHE	G1-1/2" (W414)

BOWA solution

10冷吨/35KW蒸发器
10RT/35KW evaporator

换热量计算基于**Heat transfer capacity is basing on**

(1) 蒸发温度2°C. **Evaporating Temperature: 2°C**

(2) 进水温度12°C,出水温度7°C, 水流速 6.01m³/h
Water inlet temp. 12°C, Outlet temp. 7°C, flow rate 6.01m³/h

(3) 压降在100KPa以内 **Water pressure drop is within 100KPa**

管径(DN) Pipe dia.	DN15 1/2"	DN20 3/4"	DN25 1"	DN32 1-1/4"	DN40 1-1/2"	DN50 2"	DN65 2-1/2"	DN80 3"	DN100 4"	DN125 5"	DN150 6"	DN200 8"	DN250 10"
制冷量 KW Cooling Capacity	<5.5		5.5-10	10-30	30-40	40-65	65-120	120-210	210-410	410-750	750-1200	1200-2500	2035-3250
流量m³/h Flow Rate		0.5-1	1-2	3-4	5-6	7-10	11-18	19-32	33-65	66-115	116-185	186-350	350-560
参照流速m/s Velocity		0.6	0.7	0.8	1	1.1	1.2	1.4	1.6	1.9	2	2	2.6

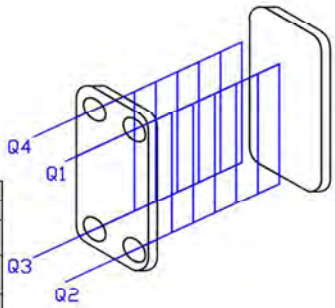

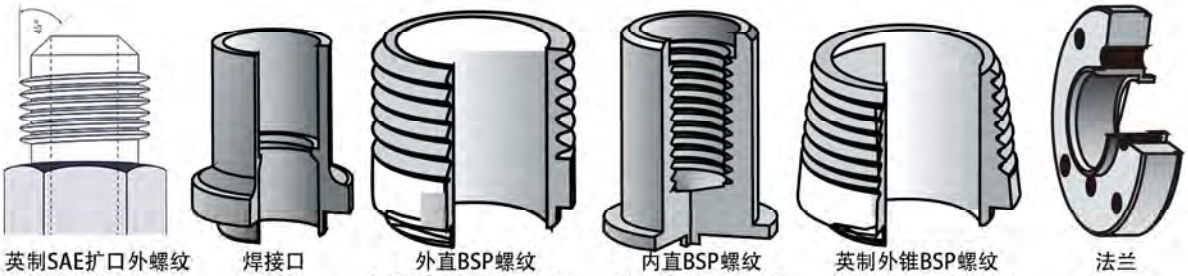

英制SAE扩口外螺纹 **Male SAE flare** | 焊接口 **Solder** | 外直BSP螺纹 **Male straight BSP thread** | 内直BSP螺纹 **Female BSP thread** | 英制外锥BSP螺纹 **Male taper BSP thread** | 法兰 **Flange**

B3-050 (max. water connection: 1-1/4")

板片包厚度A (mm) Envelop thickness of finsA±5(mm)	重量 (kg) Weight	单侧通道容积 (L) Volume of one-side passage	有效换热面积 (m²) Effective working area
9+2.4N (±5)	1.9+0.2N	0.047 (N-2)	0.05× (N-2)

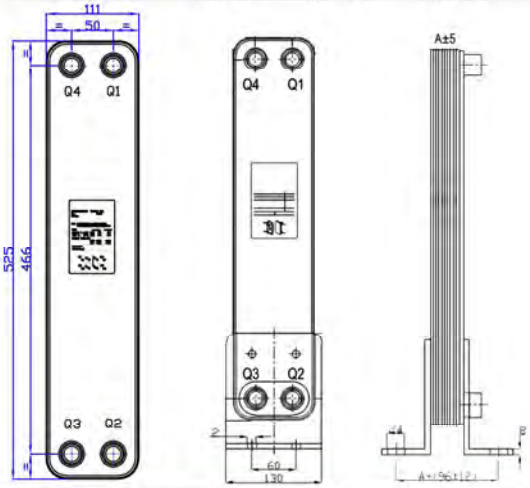

B3-095 (max. water connection: 2")

板片包厚度A (mm) Envelop thickness of finsA±5(mm)	重量 (kg) Weight	单侧通道容积 (L) Volume of one-side passage	有效换热面积 (m²) Effective working area
11+2.8N (±5)	6+0.39N	0.125 (N-2)	0.095× (N-2)

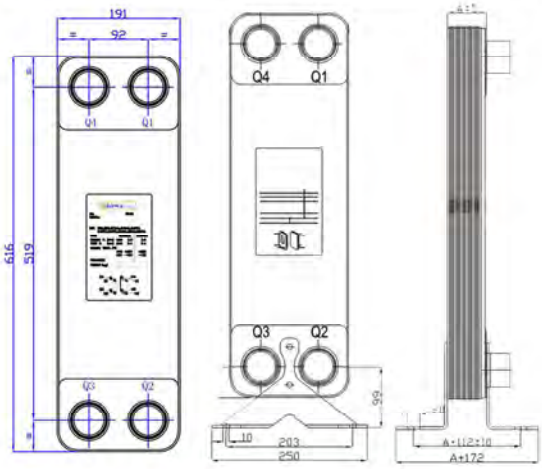

冷量 Cooling Capacity		10RT/35KW(水流速 Water Flow Rate: 6.01m³/h)		
冷媒 Refrigerant	R407c	R22	R134a	R410a
型号 Model	B3-095-32D	B3-095-40D	B3-095-40D	B3-095-34D
订购代码 Order Code	PHE-E010-001	PHE-E010-003	PHE-E010-005	PHE-E010-007
型号 Model	B3-050-46D	B3-050-66D	B3-050-74D	B3-050-50D
订购代码 Order Code	PHE-E010-002	PHE-E010-004	PHE-E010-006	PHE-E010-008
工作压力 Working Press.	3.0MPa			4.5MPa
地脚 Footing	NO			
材料 Material	304不锈钢 304 Stainless Steel			
连接类型及尺寸 Connector type & Size	冷媒Refrigerant		水侧进出口Water Inlet & Outlet	
	进口 inlet	7/8 Solder (H107)	B3-050 PHE	G1-1/4" (W312)
	出口 Outlet	1-5/8"solder (H415)	B3-095 PHE	G1-1/2" (W414)

BOWA solution

10.6冷吨/37.5KW蒸发器
10.6RT/37.5KW evaporator

换热量计算基于**Heat transfer capacity is basing on**

(1) 蒸发温度2°C. **Evaporating Temperature: 2°C**

(2) 进水温度12°C,出水温度7°C, 水流速 6.42m³/h
Water inlet temp. 12°C, Outlet temp. 7°C, flow rate 6.42m³/h

(3) 压降在100KPa以内 **Water pressure drop is within 100KPa**

管径(DN) Pipe dia.	DN15	DN20	DN25	DN32	DN40	DN50	DN65	DN80	DN100	DN125	DN150	DN200	DN250
	1/2"	3/4"	1"	1-1/4"	1-1/2"	2"	2-1/2"	3"	4"	5"	6"	8"	10"
制冷量 KW Cooling Capacity	<5.5		5.5-10	10-30	30-40	40-65	65-120	120-210	210-410	410-750	750-1200	1200-2500	2035-3250
流量m³/h Flow Rate		0.5-1	1-2	3-4	5-6	7-10	11-18	19-32	33-65	66-115	116-185	186-350	350-560
参照流速m/s Velocity		0.6	0.7	0.8	1	1.1	1.2	1.4	1.6	1.9	2	2	2.6

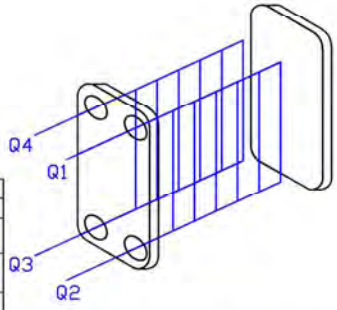

英制SAE扩口外螺纹
Male SAE flare

焊接口
Solder

外直BSP螺纹
Male straight BSP thread

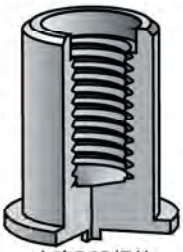

内直BSP螺纹
Female BSP thread

英制外锥BSP螺纹
Male taper BSP thread

法兰
Flange

B3-050 (max. water connection: 1-1/4")

板片包厚度A (mm) Envelop thickness of finsA±5(mm)	重量 (kg) Weight	单侧通道容积 (L) Volume of one-side passage	有效换热面积 (m²) Effective working area
9+2.4N (±5)	1.9+0.2N	0.047 (N-2)	0.05× (N-2)

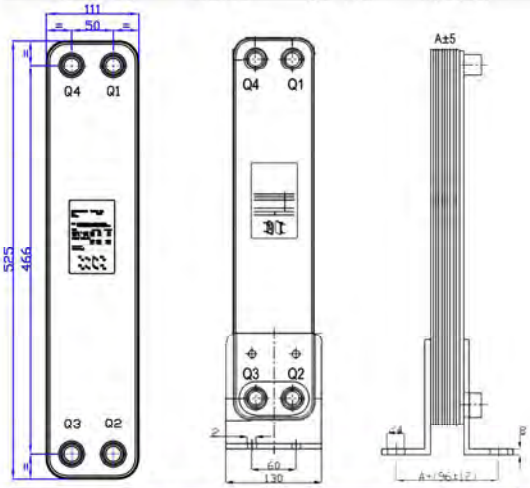

B3-095 (max. water connection: 2")

板片包厚度A (mm) Envelop thickness of finsA±5(mm)	重量 (kg) Weight	单侧通道容积 (L) Volume of one-side passage	有效换热面积 (m²) Effective working area
11+2.8N (±5)	6+0.39N	0.125 (N-2)	0.095× (N-2)

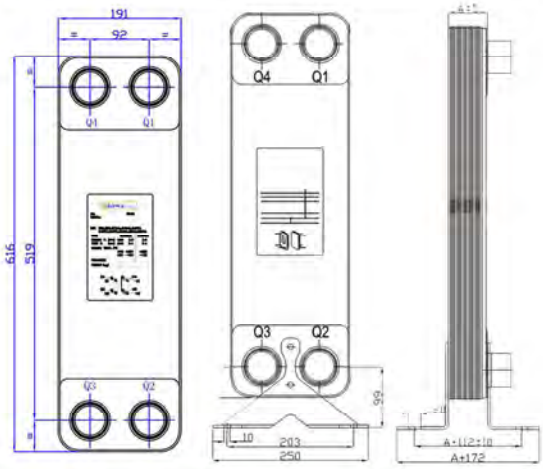

冷量 Cooling Capacity		10.6RT/37.5KW(水流速 Water Flow Rate:6.42m³/h)		
冷媒 Refrigerant	R407c	R22	R134a	R410a
型号 Model	B3-095-34D	B3-095-44D	B3-095-44D	B3-095-36D
订购代码 Order Code	PHE-E038K-001	PHE-E038K-003	PHE-E038K-005	PHE-E038K-007
型号 Model	B3-050-48D	B3-050-70D	B3-050-80D	B3-050-52D
订购代码 Order Code	PHE-E038K-002	PHE-E038K-004	PHE-E038K-006	PHE-E038K-008
工作压力 Working Press.	3.0MPa			4.5MPa
地脚 Footing	NO			
材料 Material	304不锈钢 304 Stainless Steel			
连接类型及尺寸 Connector type & Size	冷媒Refrigerant		水侧 进出口Water Inlet & Outlet	
	进口 inlet	7/8 Solder (H107)	B3-050 PHE	G1-1/4" (W312)
	出口 Outlet	1-5/8"solder (H415)	B3-095 PHE	G1-1/2" (W414)

BOWA solution

11.4冷吨/40KW蒸发器
11.4RT/40KW evaporator

换热量计算基于**Heat transfer capacity is basing on**

(1) 蒸发温度2°C. **Evaporating Temperature: 2°C**

(2) 进水温度12°C,出水温度7°C, 水流速 6.85m³/h
Water inlet temp. 12°C, Outlet temp. 7°C, flow rate 6.85m³/h

(3) 压降在100KPa以内 **Water pressure drop is within 100KPa**

管径(DN) Pipe dia.	DN15 1/2"	DN20 3/4"	DN25 1"	DN32 1-1/4"	DN40 1-1/2"	DN50 2"	DN65 2-1/2"	DN80 3"	DN100 4"	DN125 5"	DN150 6"	DN200 8"	DN250 10"
制冷量 KW Cooling Capacity	<5.5		5.5-10	10-30	30-40	40-65	65-120	120-210	210-410	410-750	750-1200	1200-2500	2035-3250
流量m³/h Flow Rate		0.5-1	1-2	3-4	5-6	7-10	11-18	19-32	33-65	66-115	116-185	186-350	350-560
参照流速m/s Velocity		0.6	0.7	0.8	1	1.1	1.2	1.4	1.6	1.9	2	2	2.6

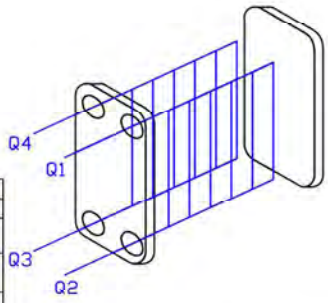

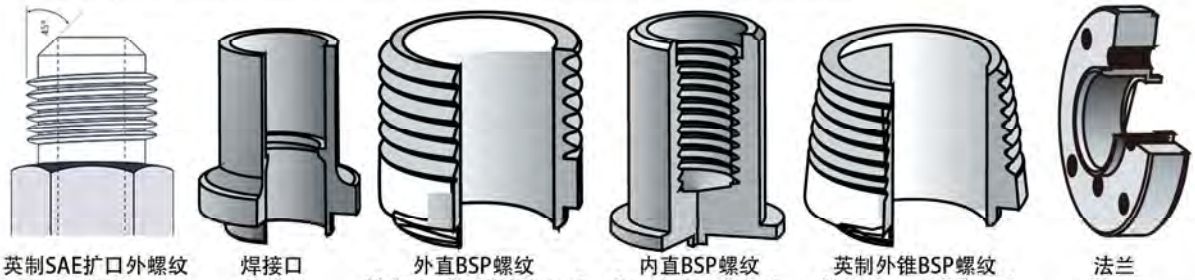

英制SAE扩口外螺纹 **Male SAE flare** | 焊接口 **Solder** | 外直BSP螺纹 **Male straight BSP thread** | 内直BSP螺纹 **Female BSP thread** | 英制外锥BSP螺纹 **Male taper BSP thread** | 法兰 **Flange**

B3-050 (max. water connection: 1-1/4")

板片包厚度A（mm） Envelop thickness of finsA±5(mm)	重量(kg) Weight	单侧通道容积(L) Volume of one-side passage	有效换热面积（m²） Effective working area
9+2.4N（±5）	1.9+0.2N	0.047（N-2）	0.05×（N-2）

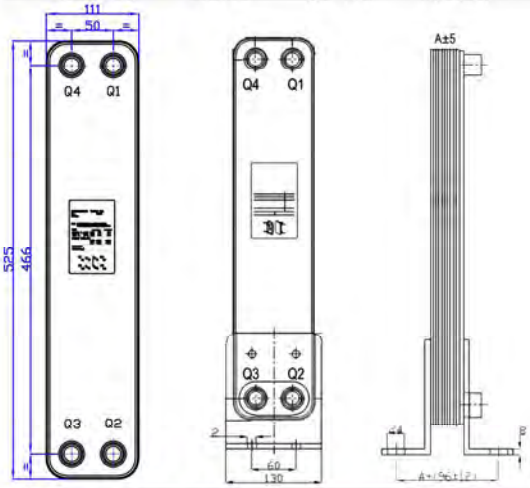

B3-095 (max. water connection: 2")

板片包厚度A（mm） Envelop thickness of finsA±5(mm)	重量(kg) Weight	单侧通道容积(L) Volume of one-side passage	有效换热面积（m²） Effective working area
11+2.8N（±5）	6+0.39N	0.125（N-2）	0.095×（N-2）

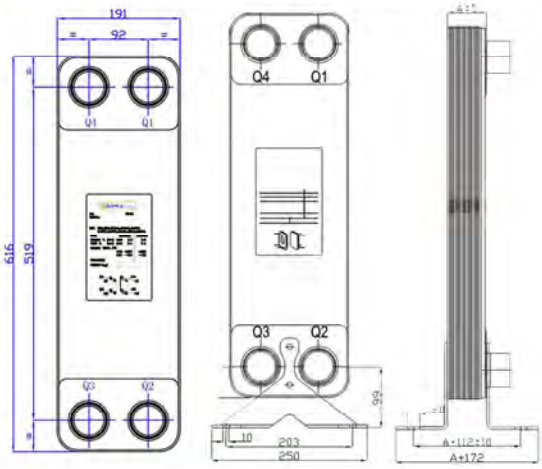

冷量 Cooling Capacity		11.4RT/40KW(水流速 Water Flow Rate: 6.85m³/h)		
冷媒 Refrigerant	R407c	R22	R134a	R410a
型号 Model	B3-095-36D	B3-095-46D	B3-095-46D	B3-095-38D
订购代码 Order Code	PHE-E040K-001	PHE-E040K-003	PHE-E040K-005	PHE-E040K-007
型号 Model	B3-050-52D	B3-050-76D	B3-050-84D	B3-050-56D
订购代码 Order Code	PHE-E040K-002	PHE-E040K-004	PHE-E040K-006	PHE-E040K-008
工作压力 Working Press.	3.0MPa			4.5MPa
地脚 Footing	NO			
材料 Material	304不锈钢 304 Stainless Steel			
连接类型及尺寸 Connector type & Size	冷媒Refrigerant		水侧 进出口Water Inlet & Outlet	
	进口 inlet	7/8 Solder (H107)	B3-050 PHE	G1-1/4" (W312)
	出口 Outlet	1-5/8"solder (H415)	B3-095 PHE	G1-1/2" (W414)

12冷吨/42.5KW蒸发器
12RT/42.5KW evaporator

换热量计算基于**Heat transfer capacity is basing on**

(1) 蒸发温度2°C. **Evaporating Temperature: 2°C**

(2) 进水温度12°C,出水温度7°C, 水流速 7.28m³/h
Water inlet temp. 12°C, Outlet temp. 7°C, flow rate 7.28m³/h

(3) 压降在100KPa以内 **Water pressure drop is within 100KPa**

管径(DN) Pipe dia.	DN15	DN20	DN25	DN32	DN40	DN50	DN65	DN80	DN100	DN125	DN150	DN200	DN250
	1/2"	3/4"	1"	1-1/4"	1-1/2"	2"	2-1/2"	3"	4"	5"	6"	8"	10"
制冷量 KW Cooling Capacity	<5.5		5.5-10	10-30	30-40	40-65	65-120	120-210	210-410	410-750	750-1200	1200-2500	2035-3250
流量m³/h Flow Rate		0.5-1	1-2	3-4	5-6	7-10	11-18	19-32	33-65	66-115	116-185	186-350	350-560
参照流速m/s Velocity		0.6	0.7	0.8	1	1.1	1.2	1.4	1.6	1.9	2	2	2.6

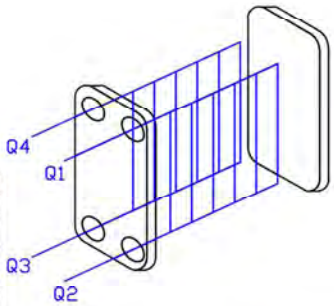

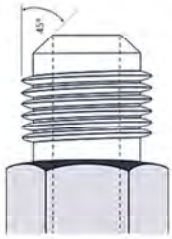

英制SAE扩口外螺纹
Male SAE flare

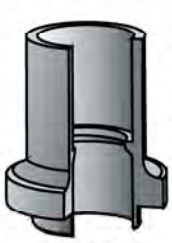

焊接口
Solder

外直BSP螺纹
Male straight BSP thread

内直BSP螺纹
Female BSP thread

英制外锥BSP螺纹
Male taper BSP thread

法兰
Flange

B3-050 (max. water connection: 1-1/4")

板片包厚度A（mm） Envelop thickness of finsA±5(mm)	重量(kg) Weight	单侧通道容积(L) Volume of one-side passage	有效换热面积（m²） Effective working area
9+2.4N（±5）	1.9+0.2N	0.047（N-2）	0.05×（N-2）

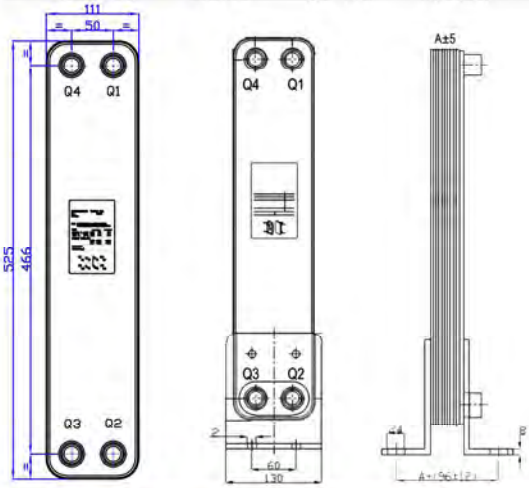

B3-095 (max. water connection: 2")

板片包厚度A（mm） Envelop thickness of finsA±5(mm)	重量(kg) Weight	单侧通道容积(L) Volume of one-side passage	有效换热面积（m²） Effective working area
11+2.8N（±5）	6+0.39N	0.125（N-2）	0.095×（N-2）

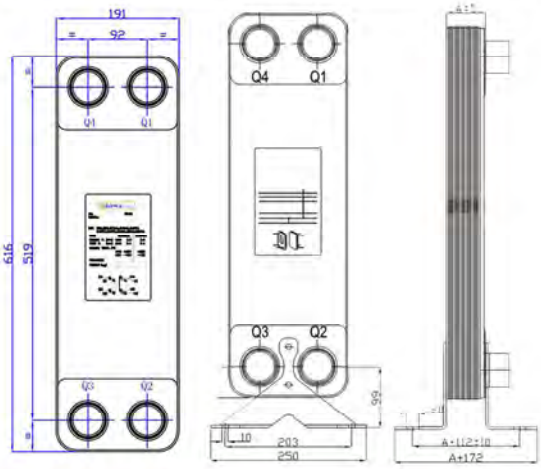

冷量 Cooling Capacity		12RT/42.5KW(水流速 Water Flow Rate: 7.28m³/h)		
冷媒 Refrigerant	R407c	R22	R134a	R410a
型号 Model	B3-095-38D	B3-095-48D	B3-095-48D	B3-095-40D
订购代码 Order Code	PHE-E012-001	PHE-E012-003	PHE-E012-005	PHE-E012-007
型号 Model	B3-050-56D	B3-050-80D	B3-050-90D	B3-050-60D
订购代码 Order Code	PHE-E012-002	PHE-E012-004	PHE-E012-006	PHE-E012-008
工作压力 Working Press.	3.0MPa			4.5MPa
地脚 Footing	NO			
材料 Material	304不锈钢 304 Stainless Steel			
连接类型及尺寸 Connector type & Size	冷媒Refrigerant		水侧 进出口Water Inlet & Outlet	
	进口 inlet	7/8 Solder (H107)	B3-050 PHE	G1-1/4" (W312)
	出口 Outlet	1-5/8"solder (H415)	B3-095 PHE	G2" (W520)

BOWA solution

12.8冷吨/45KW蒸发器
12.8RT/45KW evaporator

换热量计算基于**Heat transfer capacity is basing on**

(1) 蒸发温度2°C. **Evaporating Temperature: 2°C**

(2) 进水温度12°C,出水温度7°C, 水流速 7.71m³/h
Water inlet temp. 12°C, Outlet temp. 7°C, flow rate 7.71m³/h

(3) 压降在100KPa以内 **Water pressure drop is within 100KPa**

管径(DN) Pipe dia.	DN15	DN20	DN25	DN32	DN40	DN50	DN65	DN80	DN100	DN125	DN150	DN200	DN250
	1/2"	3/4"	1"	1-1/4"	1-1/2"	2"	2-1/2"	3"	4"	5"	6"	8"	10"
制冷量 KW Cooling Capacity	<5.5		5.5-10	10-30	30-40	40-65	65-120	120-210	210-410	410-750	750-1200	1200-2500	2035-3250
流量m³/h Flow Rate		0.5-1	1-2	3-4	5-6	7-10	11-18	19-32	33-65	66-115	116-185	186-350	350-560
参照流速m/s Velocity		0.6	0.7	0.8	1	1.1	1.2	1.4	1.6	1.9	2	2	2.6

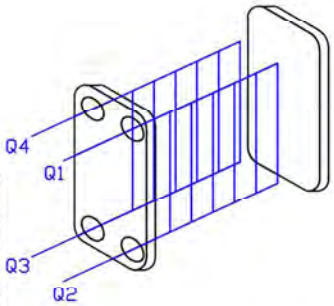

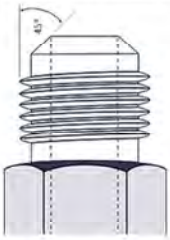

英制SAE扩口外螺纹
Male SAE flare

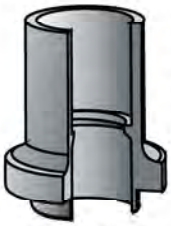

焊接口
Solder

外直BSP螺纹
Male straight BSP thread

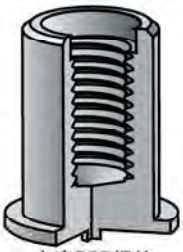

内直BSP螺纹
Female BSP thread

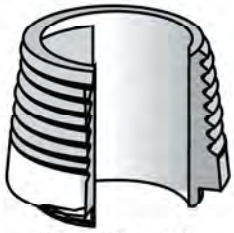

英制外锥BSP螺纹
Male taper BSP thread

法兰
Flange

B3-050 (max. water connection: 1-1/4")

板片包厚度A (mm) Envelop thickness of finsA±5(mm)	重量(kg) Weight	单侧通道容积(L) Volume of one-side passage	有效换热面积(m²) Effective working area
9+2.4N (±5)	1.9+0.2N	0.047 (N-2)	0.05× (N-2)

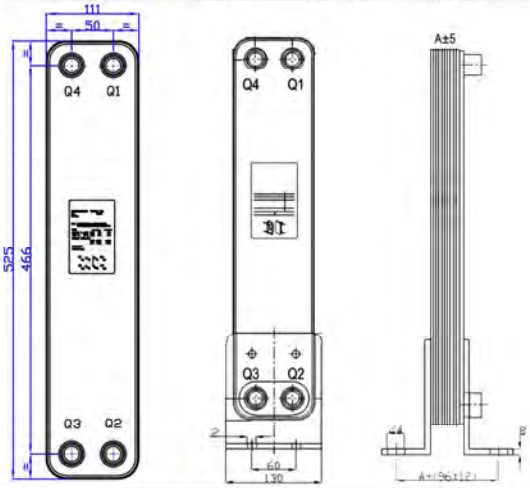

B3-095 (max. water connection: 2")

板片包厚度A (mm) Envelop thickness of finsA±5(mm)	重量(kg) Weight	单侧通道容积(L) Volume of one-side passage	有效换热面积(m²) Effective working area
11+2.8N (±5)	6+0.39N	0.125 (N-2)	0.095× (N-2)

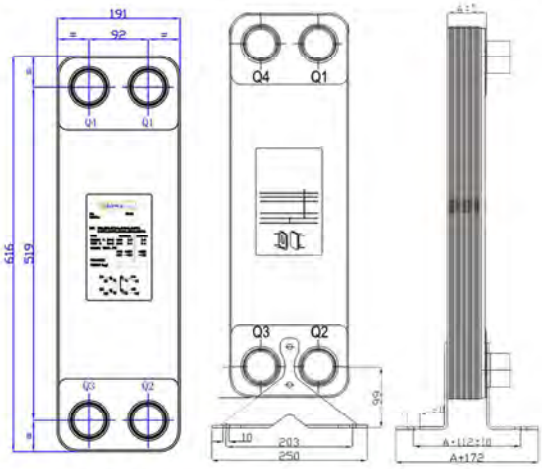

冷量 Cooling Capacity		12.8RT/45KW(水流速 Water Flow Rate: 7.71m³/h)		
冷媒 Refrigerant	R407c	R22	R134a	R410a
型号 Model	B3-095-40D	B3-095-52D	B3-095-52D	B3-095-42D
订购代码 Order Code	PHE-E045K-001	PHE-E045K-003	PHE-E045K-005	PHE-E045K-007
型号 Model	B3-050-58D	n/a	n/a	B3-050-62D
订购代码 Order Code	PHE-E045K-002	n/a	n/a	PHE-E045K-008
工作压力 Working Press.	3.0MPa			4.5MPa
地脚 Footing	NO			
材料 Material	304不锈钢 304 Stainless Steel			
连接类型及尺寸 Connector type & Size	冷媒Refrigerant		水侧进出口Water Inlet & Outlet	
	进口 inlet	7/8 Solder (H107)	B3-050 PHE	G1-1/4" (W312)
	出口 Outlet	1-5/8"solder (H415)	B3-095 PHE	G2" (W520)

BOWA solution

13.5冷吨/47.5KW蒸发器
13.5RT/47.5KW evaporator

换热量计算基于**Heat transfer capacity is basing on**

(1) 蒸发温度2°C. **Evaporating Temperature: 2°C**

(2) 进水温度12°C,出水温度7°C, 水流速 8.14m³/h
Water inlet temp. 12°C, Outlet temp. 7°C, flow rate 8.14m³/h

(3) 压降在100KPa以内 **Water pressure drop is within 100KPa**

管径(DN) Pipe dia.	DN15	DN20	DN25	DN32	DN40	DN50	DN65	DN80	DN100	DN125	DN150	DN200	DN250
	1/2"	3/4"	1"	1-1/4"	1-1/2"	2"	2-1/2"	3"	4"	5"	6"	8"	10"
制冷量 KW Cooling Capacity	<5.5		5.5-10	10-30	30-40	40-65	65-120	120-210	210-410	410-750	750-1200	1200-2500	2035-3250
流量m³/h Flow Rate		0.5-1	1-2	3-4	5-6	7-10	11-18	19-32	33-65	66-115	116-185	186-350	350-560
参照流速m/s Velocity		0.6	0.7	0.8	1	1.1	1.2	1.4	1.6	1.9	2	2	2.6

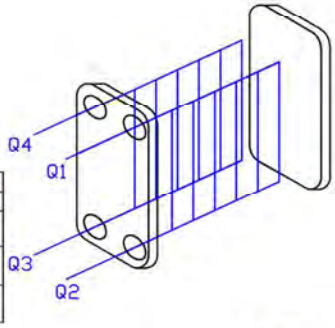

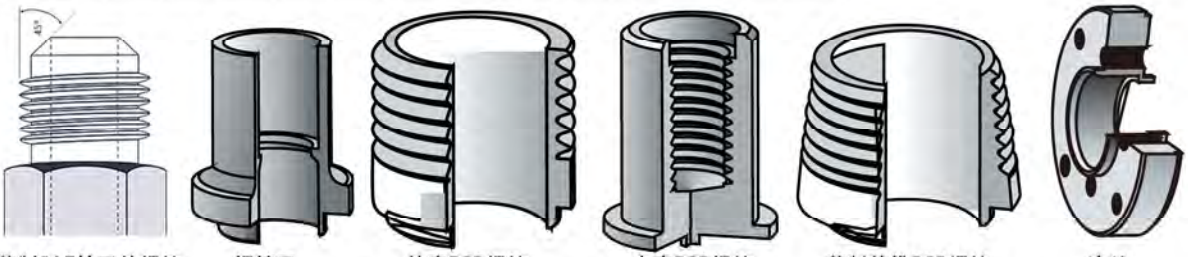

英制SAE扩口外螺纹 **Male SAE flare** | 焊接口 **Solder** | 外直BSP螺纹 **Male straight BSP thread** | 内直BSP螺纹 **Female BSP thread** | 英制外锥BSP螺纹 **Male taper BSP thread** | 法兰 **Flange**

B3-050 (max. water connection: 1-1/4")

板片包厚度A (mm) Envelop thickness of finsA±5(mm)	重量 (kg) Weight	单侧通道容积 (L) Volume of one-side passage	有效换热面积 (m²) Effective working area
9+2.4N (±5)	1.9+0.2N	0.047 (N-2)	0.05× (N-2)

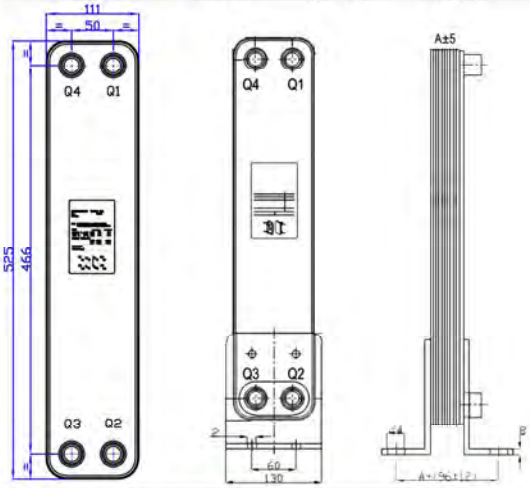

B3-095 (max. water connection: 2")

板片包厚度A (mm) Envelop thickness of finsA±5(mm)	重量 (kg) Weight	单侧通道容积 (L) Volume of one-side passage	有效换热面积 (m²) Effective working area
11+2.8N (±5)	6+0.39N	0.125 (N-2)	0.095× (N-2)

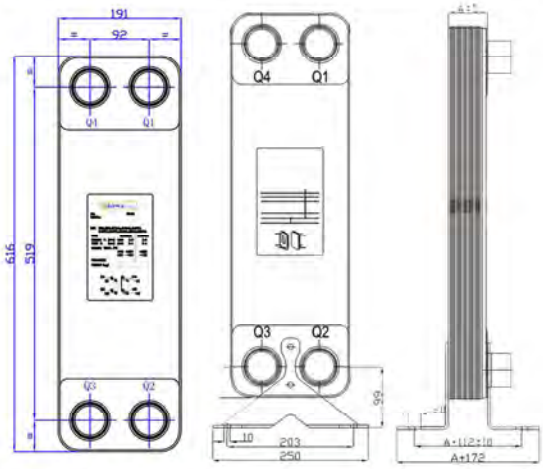

冷量 Cooling Capacity		13.5RT/47.5KW(水流速 Water Flow Rate: 8.14m³/h)		
冷媒 Refrigerant	R407c	R22	R134a	R410a
型号 Model	B3-095-42D	B3-095-54D	B3-095-54D	B3-095-40D
订购代码 Order Code	PHE-E048K-001	PHE-E048K-003	PHE-E048K-005	PHE-E048K-007
型号 Model	B3-050-62D	n/a	n/a	B3-050-58D
订购代码 Order Code	PHE-E048K-002	n/a	n/a	PHE-E048K-008
工作压力 Working Press.	3.0MPa			4.5MPa
地脚 Footing	NO			
材料 Material	304不锈钢 304 Stainless Steel			
连接类型及尺寸 Connector type & Size	冷媒Refrigerant		水侧 进出口Water Inlet & Outlet	
	进口 inlet	7/8 Solder (H107)	B3-050 PHE	G1-1/4" (W312)
	出口 Outlet	1-5/8"solder (H415)	B3-095 PHE	G2" (W520)

14冷吨/50KW蒸发器
14RT/50KW evaporator

换热量计算基于**Heat transfer capacity is basing on**

(1) 蒸发温度2°C. **Evaporating Temperature: 2°C**

(2) 进水温度12°C,出水温度7°C, 水流速 8.56m³/h
Water inlet temp. 12°C, Outlet temp. 7°C, flow rate 8.56m³/h

(3) 压降在100KPa以内 **Water pressure drop is within 100KPa**

管径(DN) Pipe dia.	DN15	DN20	DN25	DN32	DN40	DN50	DN65	DN80	DN100	DN125	DN150	DN200	DN250
	1/2"	3/4"	1"	1-1/4"	1-1/2"	2"	2-1/2"	3"	4"	5"	6"	8"	10"
制冷量 KW Cooling Capacity	<5.5		5.5-10	10-30	30-40	40-65	65-120	120-210	210-410	410-750	750-1200	1200-2500	2035-3250
流量m³/h Flow Rate		0.5-1	1-2	3-4	5-6	7-10	11-18	19-32	33-65	66-115	116-185	186-350	350-560
参照流速m/s Velocity		0.6	0.7	0.8	1	1.1	1.2	1.4	1.6	1.9	2	2	2.6

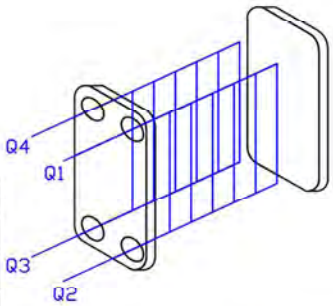

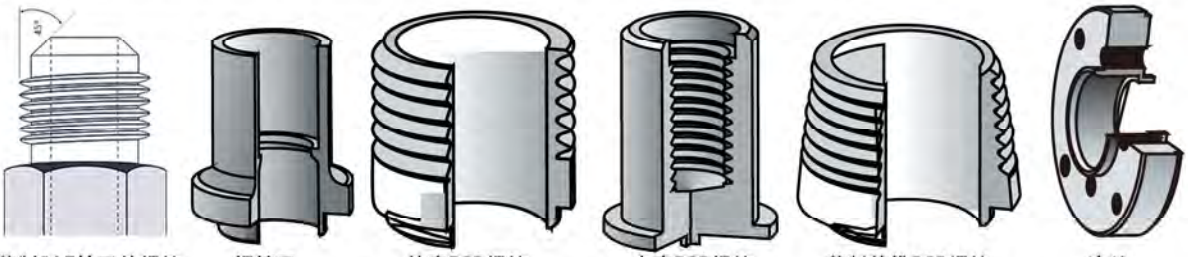

英制SAE扩口外螺纹 **Male SAE flare** | 焊接口 **Solder** | 外直BSP螺纹 **Male straight BSP thread** | 内直BSP螺纹 **Female BSP thread** | 英制外锥BSP螺纹 **Male taper BSP thread** | 法兰 **Flange**

B3-050 (max. water connection: 1-1/4")

板片包厚度A (mm) Envelop thickness of finsA±5(mm)	重量(kg) Weight	单侧通道容积(L) Volume of one-side passage	有效换热面积(m²) Effective working area
9+2.4N (±5)	1.9+0.2N	0.047 (N-2)	0.05× (N-2)

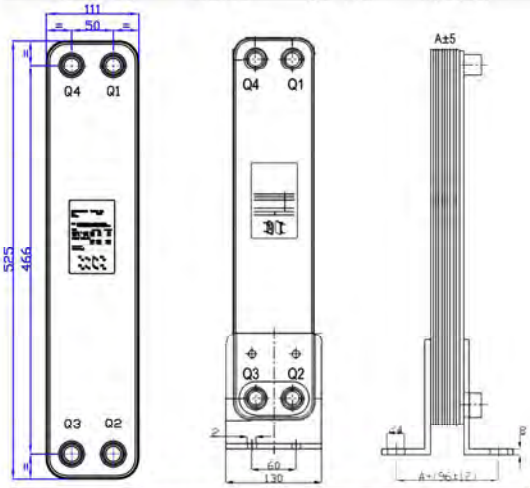

B3-095 (max. water connection: 2")

板片包厚度A (mm) Envelop thickness of finsA±5(mm)	重量(kg) Weight	单侧通道容积(L) Volume of one-side passage	有效换热面积(m²) Effective working area
11+2.8N (±5)	6+0.39N	0.125 (N-2)	0.095× (N-2)

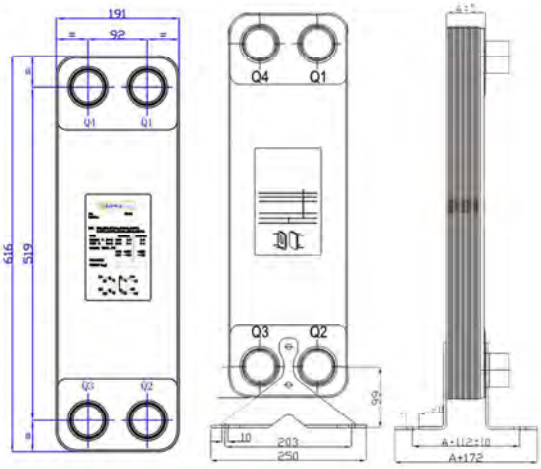

冷量 Cooling Capacity		14RT/50KW(水流速 Water Flow Rate: 8.56m³/h)		
冷媒 Refrigerant	R407c	R22	R134a	R410a
型号 Model	B3-095-44D	B3-095-56D	B3-095-58D	B3-095-46D
订购代码 Order Code	PHE-E014-001	PHE-E014-003	PHE-E014-005	PHE-E014-007
型号 Model	B3-050-64D	n/a	n/a	B3-050-70D
订购代码 Order Code	PHE-E014-002	n/a	n/a	PHE-E014-008
工作压力 Working Press.	3.0MPa			4.5MPa
地脚 Footing	NO			
材料 Material	304不锈钢 304 Stainless Steel			
连接类型及尺寸 Connector type & Size	冷媒Refrigerant		水侧 进出口Water Inlet & Outlet	
	进口 inlet	7/8 Solder (H107)	B3-050 PHE	G1-1/4" (W312)
	出口 Outlet	1-5/8"solder (H415)	B3-095 PHE	G2" (W520)

BOWA solution

18冷吨/62.5KW蒸发器
18RT/62.5KW evaporator

换热量计算基于**Heat transfer capacity is basing on**

(1) 蒸发温度2°C. **Evaporating Temperature: 2°C**

(2) 进水温度12°C,出水温度7°C, 水流速 10.7m³/h
Water inlet temp. 12°C, Outlet temp. 7°C, flow rate 10.7m³/h

(3) 压降在100KPa以内 **Water pressure drop is within 100KPa**

管径(DN) Pipe dia.	DN15	DN20	DN25	DN32	DN40	DN50	DN65	DN80	DN100	DN125	DN150	DN200	DN250
	1/2"	3/4"	1"	1-1/4"	1-1/2"	2"	2-1/2"	3"	4"	5"	6"	8"	10"
制冷量 KW Cooling Capacity	<5.5		5.5-10	10-30	30-40	40-65	65-120	120-210	210-410	410-750	750-1200	1200-2500	2035-3250
流量m³/h Flow Rate		0.5-1	1-2	3-4	5-6	7-10	11-18	19-32	33-65	66-115	116-185	186-350	350-560
参照流速m/s Velocity		0.6	0.7	0.8	1	1.1	1.2	1.4	1.6	1.9	2	2	2.6

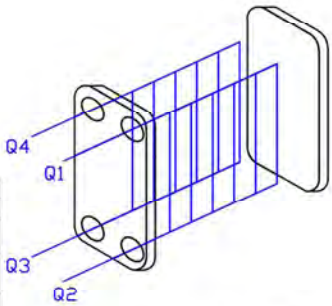

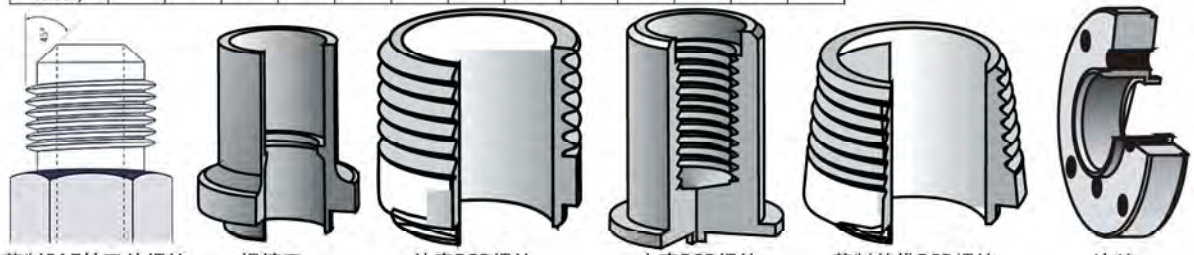

英制SAE扩口外螺纹 **Male SAE flare** | 焊接口 **Solder** | 外直BSP螺纹 **Male straight BSP thread** | 内直BSP螺纹 **Female BSP thread** | 英制外锥BSP螺纹 **Male taper BSP thread** | 法兰 **Flange**

B3-095 (max. water connection: 2")

板片包厚度A（mm） Envelop thickness of finsA±5(mm)	重量(kg) Weight	单侧通道容积(L) Volume of one-side passage	有效换热面积（m²） Effective working area
11+2.8N（±5)	6+0.39N	0.125（N-2）	0.095×（N-2）

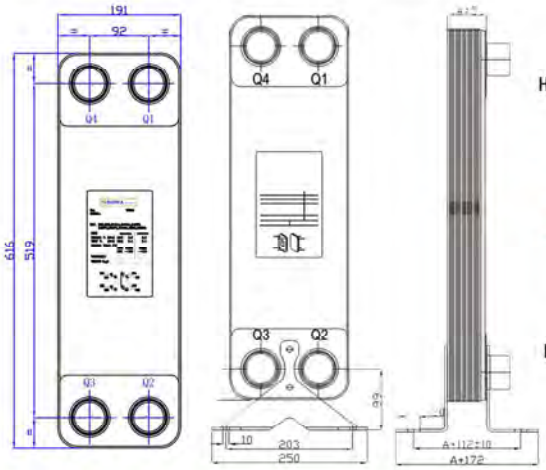

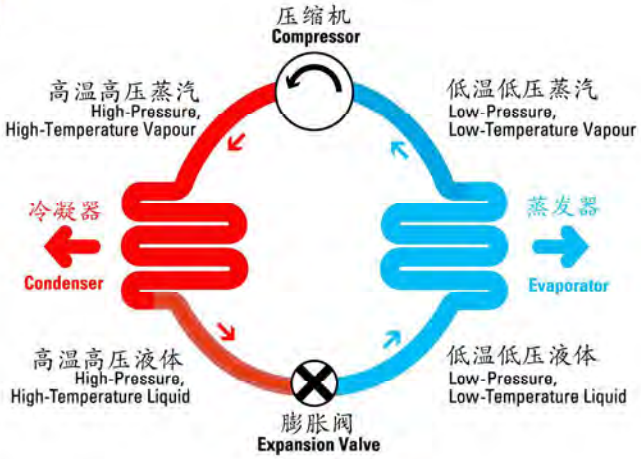

冷量 Cooling Capacity		18RT/62.5KW(水流速 Water Flow Rate:10.7m³/h)		
冷媒 Refrigerant	R407c	R22	R134a	R410a
型号 Model	B3-095-50D	B3-095-70D	B3-095-72D	B3-095-56D
订购代码 Order Code	PHE-E018-001	PHE-E018-003	PHE-E018-005	PHE-E018-007
工作压力 Working Press.	3.0MPa			4.5MPa
地脚 Footing	NO			
材料 Material	304不锈钢 304 Stainless Steel			
连接类型及尺寸 Connector type & Size	冷媒Refrigerant		水侧进出口Water Inlet & Outlet	
	进口 inlet	7/8 Solder (H107)	B3-050 PHE	G1-1/4" (W312)
	出口 Outlet	1-5/8"solder (H415)	B3-095 PHE	G2" (W520)

21冷吨/75KW蒸发器
21RT/75KW evaporator

换热量计算基于**Heat transfer capacity is basing on**

(1) 蒸发温度2°C. **Evaporating Temperature: 2°C**

(2) 进水温度12°C,出水温度7°C, 水流速 12.86m³/h
Water inlet temp. 12°C, Outlet temp. 7°C, flow rate 12.86m³/h

(3) 压降在100KPa以内 **Water pressure drop is within 100KPa**

管径(DN) Pipe dia.	DN15	DN20	DN25	DN32	DN40	DN50	DN65	DN80	DN100	DN125	DN150	DN200	DN250
	1/2"	3/4"	1"	1-1/4"	1-1/2"	2"	2-1/2"	3"	4"	5"	6"	8"	10"
制冷量 KW Cooling Capacity	<5.5		5.5-10	10-30	30-40	40-65	65-120	120-210	210-410	410-750	750-1200	1200-2500	2035-3250
流量m³/h Flow Rate		0.5-1	1-2	3-4	5-6	7-10	11-18	19-32	33-65	66-115	116-185	186-350	350-560
参照流速m/s Velocity		0.6	0.7	0.8	1	1.1	1.2	1.4	1.6	1.9	2	2	2.6

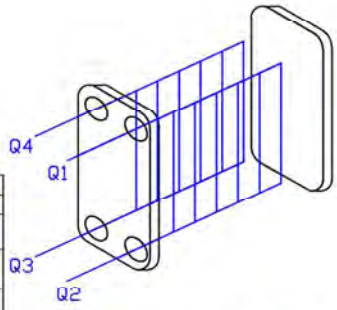

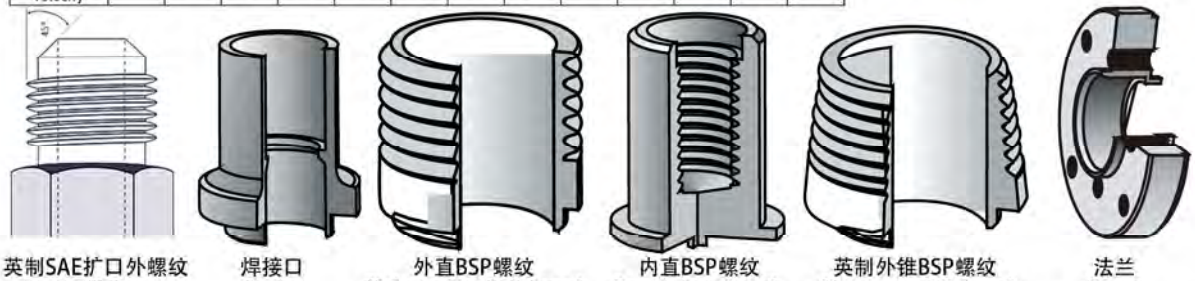

英制SAE扩口外螺纹 **Male SAE flare** | 焊接口 **Solder** | 外直BSP螺纹 **Male straight BSP thread** | 内直BSP螺纹 **Female BSP thread** | 英制外锥BSP螺纹 **Male taper BSP thread** | 法兰 **Flange**

B3-095 (max. water connection: 2")

板片包厚度A（mm） Envelop thickness of finsA ±5(mm)	重量(kg) Weight	单侧通道容积(L) Volume of one-side passage	有效换热面积（m²） Effective working area
11+2.8N（±5）	6+0.39N	0.125（N-2）	0.095×（N-2）

B3-200 (max. water connection: 3" & DN100 Flange)

板片包厚度A（mm） Envelop thickness of finsA ±5(mm)	重量(kg) Weight	单侧通道容积(L) Volume of one-side passage	有效换热面积（m²） Effective working area
12.5+2.65N（±5）	10+0.6N	0.25（N-2）	0.2×（N-2）

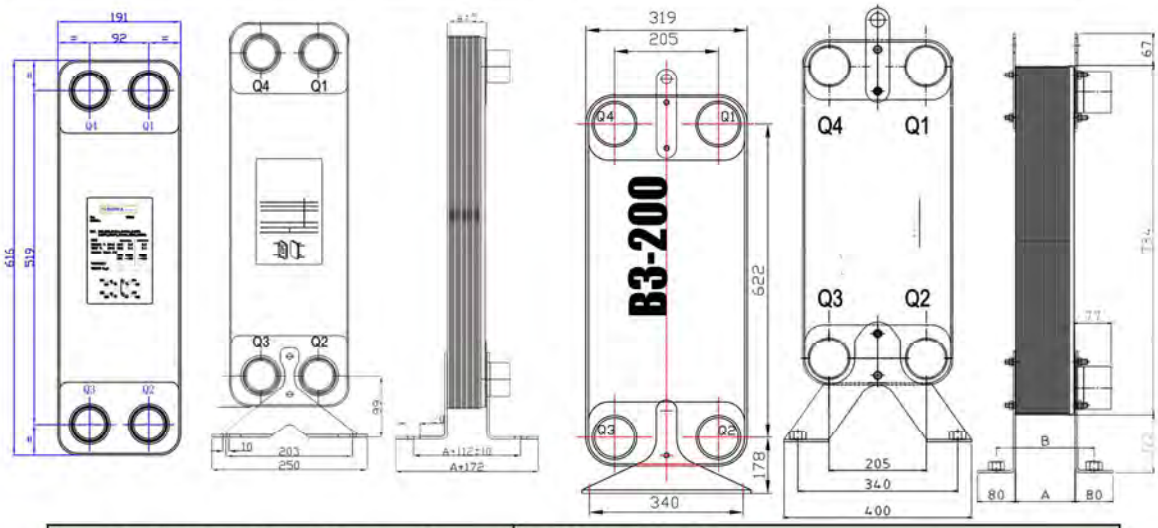

冷量 Cooling Capacity		21RT/75KW(水流速 Water Flow Rate:12.86m³/h)		
冷媒 Refrigerant	R407c	R22	R134a	R410a
型号 Model	B3-095-60D	B3-095-84D	B3-095-86D	B3-095-66D
订购代码 Order Code	PHE-E021-001	PHE-E021-003	PHE-E021-005	PHE-E021-007
型号 Model	n/a	B3-200-40D	B3-200-46D	B3-200-32D
订购代码 Order Code	n/a	PHE-E021-004	PHE-E021-006	PHE-E021-008
工作压力 Working Press.	3.0MPa			4.5MPa
地脚 Footing	NO			
材料 Material	304不锈钢 304 Stainless Steel			
连接类型及尺寸 Connector type & Size	冷媒Refrigerant		水侧 进出口Water Inlet & Outlet	
	进口 inlet	1-1/8 Solder (H107)	B3-095 PHE	G2" (W520)
	出口 Outlet	1-1/8 Solder (H107)	B3-200 PHE	G2-1/2" (SW924)

25冷吨/88KW蒸发器
25RT/88KW evaporator

换热量计算基于**Heat transfer capacity is basing on**

(1) 蒸发温度2°C. **Evaporating Temperature: 2°C**

(2) 进水温度12°C,出水温度7°C, 水流速 15.14m³/h
Water inlet temp. 12°C, Outlet temp. 7°C, flow rate 15.14m³/h

(3) 压降在100KPa以内 **Water pressure drop is within 100KPa**

管径(DN) Pipe dia.	DN15	DN20	DN25	DN32	DN40	DN50	DN65	DN80	DN100	DN125	DN150	DN200	DN250
	1/2"	3/4"	1"	1-1/4"	1-1/2"	2"	2-1/2"	3"	4"	5"	6"	8"	10"
制冷量 KW Cooling Capacity	<5.5		5.5-10	10-30	30-40	40-65	65-120	120-210	210-410	410-750	750-1200	1200-2500	2035-3250
流量m³/h Flow Rate		0.5-1	1-2	3-4	5-6	7-10	11-18	19-32	33-65	66-115	116-185	186-350	350-560
参照流速m/s Velocity		0.6	0.7	0.8	1	1.1	1.2	1.4	1.6	1.9	2	2	2.6

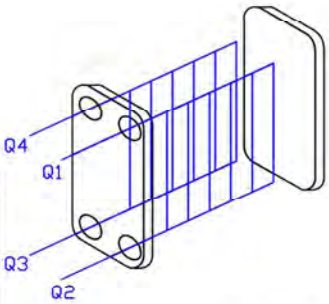

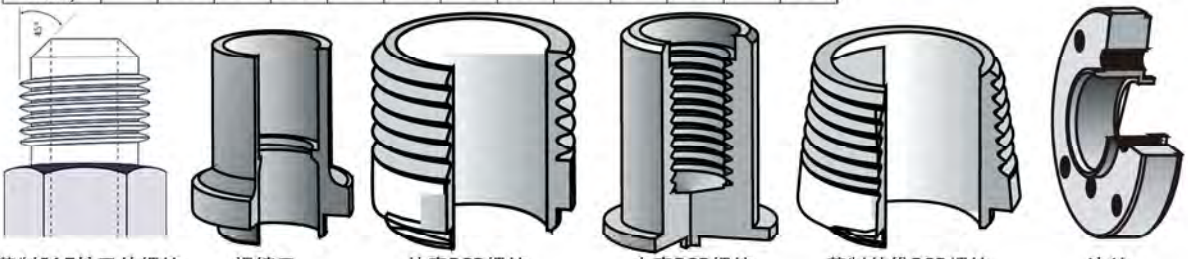

英制SAE扩口外螺纹 **Male SAE flare** | 焊接口 **Solder** | 外直BSP螺纹 **Male straight BSP thread** | 内直BSP螺纹 **Female BSP thread** | 英制外锥BSP螺纹 **Male taper BSP thread** | 法兰 **Flange**

B3-095 (max. water connection: 2")

板片包厚度A（mm） Envelop thickness of finsA±5(mm)	重量(kg) Weight	单侧通道容积(L) Volume of one-side passage	有效换热面积（m²） Effective working area
11+2.8N（±5）	6+0.39N	0.125（N-2）	0.095×（N-2）

B3-200 (max. water connection: 3" & DN100 Flange)

板片包厚度A（mm） Envelop thickness of finsA±5(mm)	重量(kg) Weight	单侧通道容积(L) Volume of one-side passage	有效换热面积（m²） Effective working area
12.5+2.65N（±5）	10+0.6N	0.25（N-2）	0.2×（N-2）

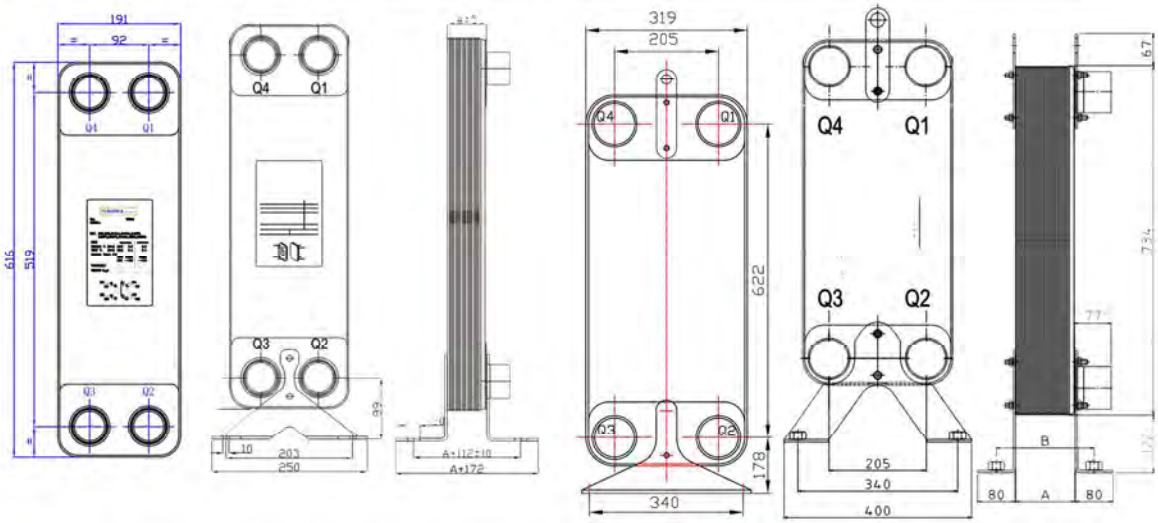

冷量 Cooling Capacity		25RT/88KW(水流速 Water Flow Rate:15.14m³/h)		
冷媒 Refrigerant	R407c	R22	R134a	R410a
型号 Model	B3-095-70D	B3-095-96D	B3-095-100D	B3-095-76D
订购代码 Order Code	PHE-E025-001	PHE-E025-003	PHE-E025-005	PHE-E025-007
型号 Model	n/a	B3-200-46D	B3-200-52D	B3-200-36D
订购代码 Order Code	n/a	PHE-E025-004	PHE-E025-006	PHE-E025-008
工作压力 Working Press.	3.0MPa			4.5MPa
地脚 Footing	NO			
材料 Material	304不锈钢 304 Stainless Steel			
连接类型及尺寸 Connector type & Size	冷媒Refrigerant		水侧进出口Water Inlet & Outlet	
	进口 inlet	1-1/8 Solder (H107)	B3-095 PHE	G2" (W520)
	出口 Outlet	1-1/8 Solder (H107)	B3-200 PHE	G2-1/2" (SW924)

30冷吨/106KW蒸发器
30RT/106KW evaporator

换热量计算基于**Heat transfer capacity is basing on**

(1) 蒸发温度2°C. **Evaporating Temperature: 2°C**

(2) 进水温度12°C,出水温度7°C, 水流速 18.23m³/h
Water inlet temp. 12°C, Outlet temp. 7°C, flow rate 18.23m³/h

(3) 压降在100KPa以内 **Water pressure drop is within 100KPa**

管径(DN) Pipe dia.	DN15	DN20	DN25	DN32	DN40	DN50	DN65	DN80	DN100	DN125	DN150	DN200	DN250
	1/2"	3/4"	1"	1-1/4"	1-1/2"	2"	2-1/2"	3"	4"	5"	6"	8"	10"
制冷量 KW Cooling Capacity	<5.5		5.5-10	10-30	30-40	40-65	65-120	120-210	210-410	410-750	750-1200	1200-2500	2035-3250
流量m³/h Flow Rate		0.5-1	1-2	3-4	5-6	7-10	11-18	19-32	33-65	66-115	116-185	186-350	350-560
参照流速m/s Velocity		0.6	0.7	0.8	1	1.1	1.2	1.4	1.6	1.9	2	2	2.6

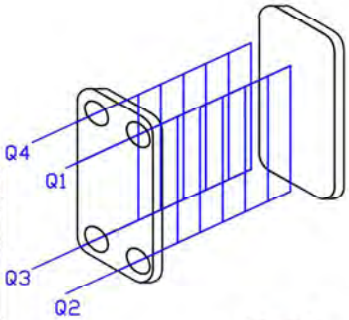

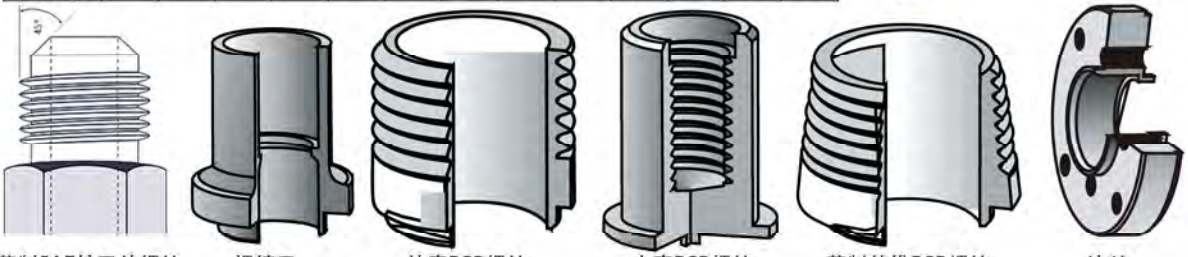

英制SAE扩口外螺纹 **Male SAE flare** | 焊接口 **Solder** | 外直BSP螺纹 **Male straight BSP thread** | 内直BSP螺纹 **Female BSP thread** | 英制外锥BSP螺纹 **Male taper BSP thread** | 法兰 **Flange**

B3-095 (max. water connection: 2")

板片包厚度A（mm） Envelop thickness of finsA±5(mm)	重量(kg) Weight	单侧通道容积(L) Volume of one-side passage	有效换热面积（m²） Effective working area
11+2.8N（±5)	6+0.39N	0.125（N-2)	0.095×（N-2)

B3-200 (max. water connection: 3" & DN100 Flange)

板片包厚度A（mm） Envelop thickness of finsA±5(mm)	重量(kg) Weight	单侧通道容积(L) Volume of one-side passage	有效换热面积（m²） Effective working area
12.5+2.65N（±5)	10+0.6N	0.25（N-2)	0.2×（N-2)

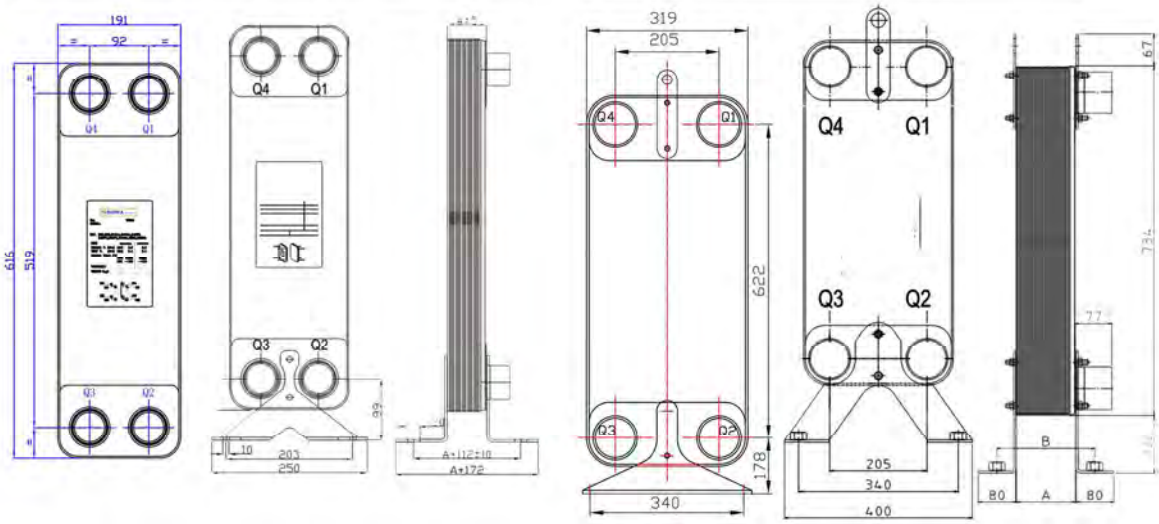

冷量 Cooling Capacity		30RT/106KW(水流速 Water Flow Rate:18.23m³/h)		
冷媒 Refrigerant	R407c	R22	R134a	R410a
型号 Model	B3-095-78D	B3-095-112D	B3-095-114D	B3-095-86D
订购代码 Order Code	PHE-E030-001	PHE-E030-003	PHE-E030-005	PHE-E030-007
型号 Model	B3-200-38D	B3-200-52D	B3-200-60D	B3-200-40D
订购代码 Order Code	PHE-E030-002	PHE-E030-004	PHE-E030-006	PHE-E030-008
工作压力 Working Press.	3.0MPa			4.5MPa
地脚 Footing	NO			
材料 Material	304不锈钢 304 Stainless Steel			
连接类型及尺寸 Connector type & Size	冷媒Refrigerant		水侧进出口Water Inlet & Outlet	
	进口 inlet	1-1/8 Solder (H107)	B3-095 PHE	G2" (W520)
	出口 Outlet	1-1/8 Solder (H107)	B3-200 PHE	G2-1/2" (SW924)

35冷吨蒸发器
35RT evaporator

换热量计算基于**Heat transfer capacity is basing on**

(1) 蒸发温度2°C. **Evaporating Temperature: 2°C**

(2) 进水温度12°C,出水温度7°C, 水流速 21.41m³/h
Water inlet temp. 12°C, Outlet temp. 7°C, flow rate 21.41m³/h

(3) 压降在100KPa以内 **Water pressure drop is within 100KPa**

管径(DN) Pipe dia.	DN15	DN20	DN25	DN32	DN40	DN50	DN65	DN80	DN100	DN125	DN150	DN200	DN250
	1/2"	3/4"	1"	1-1/4"	1-1/2"	2"	2-1/2"	3"	4"	5"	6"	8"	10"
制冷量 KW Cooling Capacity	<5.5		5.5-10	10-30	30-40	40-65	65-120	120-210	210-410	410-750	750-1200	1200-2500	2035-3250
流量m³/h Flow Rate		0.5-1	1-2	3-4	5-6	7-10	11-18	19-32	33-65	66-115	116-185	186-350	350-560
参照流速m/s Velocity		0.6	0.7	0.8	1	1.1	1.2	1.4	1.6	1.9	2	2	2.6

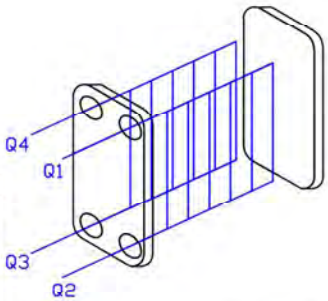

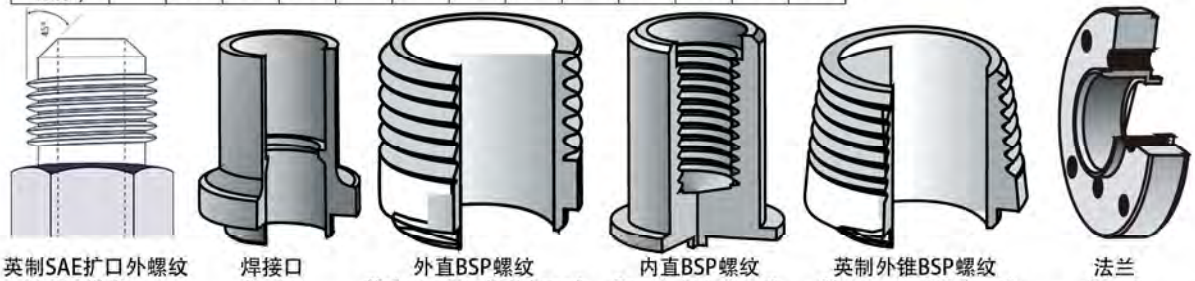

英制SAE扩口外螺纹 **Male SAE flare** | 焊接口 **Solder** | 外直BSP螺纹 **Male straight BSP thread** | 内直BSP螺纹 **Female BSP thread** | 英制外锥BSP螺纹 **Male taper BSP thread** | 法兰 **Flange**

B3-095 (max. water connection: 2")

板片包厚度A（mm） Envelop thickness of finsA±5(mm)	重量(kg) Weight	单侧通道容积(L) Volume of one-side passage	有效换热面积（m²） Effective working area
11+2.8N（±5）	6+0.39N	0.125（N-2）	0.095×（N-2）

B3-200 (max. water connection: 3" & DN100 Flange)

板片包厚度A（mm） Envelop thickness of finsA±5(mm)	重量(kg) Weight	单侧通道容积(L) Volume of one-side passage	有效换热面积（m²） Effective working area
12.5+2.65N（±5）	10+0.6N	0.25（N-2）	0.2×（N-2）

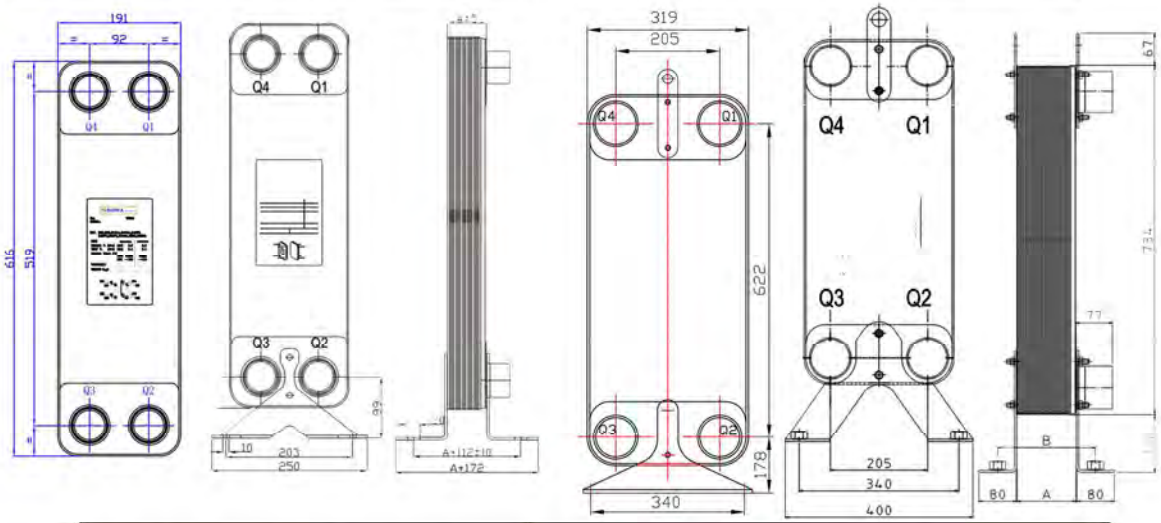

冷量 Cooling Capacity		35RT(123KW)		
冷媒 Refrigerant	R407c	R22	R134a	R410a
型号 Model	B3-095-94D	B3-095-138D	B3-095-144D	B3-095-104D
订购代码 Order Code	PHE-E035-001	PHE-E035-003	PHE-E035-005	PHE-E035-007
型号 Model	B3-200-46D	B3-200-66D	B3-200-74D	B3-200-50D
订购代码 Order Code	PHE-E035-002	PHE-E035-004	PHE-E035-006	PHE-E035-008
工作压力 Working Press.	3.0MPa			4.5MPa
地脚 Footing	NO			
材料 Material	304不锈钢 304 Stainless Steel			
连接类型及尺寸 Connector type & Size	冷媒Refrigerant		水侧进出口Water Inlet & Outlet	
	进口 inlet	1-1/8 Solder (H107)	B3-095 PHE	G2" (W520)
	出口 Outlet	1-1/8 Solder (H107)	B3-200 PHE	G2-1/2" (SW924)

BOWA solution

43冷吨/150KW蒸发器
43RT/150KW evaporator

换热量计算基于**Heat transfer capacity is basing on**

(1) 蒸发温度2°C. **Evaporating Temperature: 2°C**

(2) 进水温度12°C,出水温度7°C, 水流速 25.69m³/h
Water inlet temp. 12°C, Outlet temp. 7°C, flow rate 25.69m³/h

(3) 压降在100KPa以内 **Water pressure drop is within 100KPa**

管径(DN) Pipe dia.	DN15	DN20	DN25	DN32	DN40	DN50	DN65	DN80	DN100	DN125	DN150	DN200	DN250
	1/2"	3/4"	1"	1-1/4"	1-1/2"	2"	2-1/2"	3"	4"	5"	6"	8"	10"
制冷量 KW Cooling Capacity	<5.5		5.5-10	10-30	30-40	40-65	65-120	120-210	210-410	410-750	750-1200	1200-2500	2035-3250
流量m³/h Flow Rate		0.5-1	1-2	3-4	5-6	7-10	11-18	19-32	33-65	66-115	116-185	186-350	350-560
参照流速m/s Velocity		0.6	0.7	0.8	1	1.1	1.2	1.4	1.6	1.9	2	2	2.6

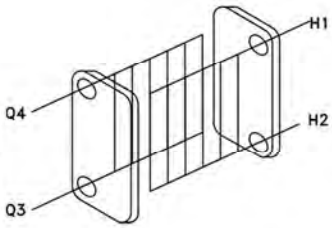

英制SAE扩口外螺纹 **Male SAE flare** | 焊接口 **Solder** | 外直BSP螺纹 **Male straight BSP thread** | 内直BSP螺纹 **Female BSP thread** | 英制外锥BSP螺纹 **Male taper BSP thread** | 法兰 **Flange**

B3-095 (max. water connection: 2")

板片包厚度A（mm） Envelop thickness of finsA±5(mm)	重量(kg) Weight	单侧通道容积(L) Volume of one-side passage	有效换热面积（m²） Effective working area
11+2.8N（±5)	6+0.39N	0.125（N-2)	0.095×（N-2)

B3-200 (max. water connection: 3" & DN100 Flange)

板片包厚度A（mm） Envelop thickness of finsA±5(mm)	重量(kg) Weight	单侧通道容积(L) Volume of one-side passage	有效换热面积（m²） Effective working area
12.5+2.65N（±5)	10+0.6N	0.25（N-2)	0.2×（N-2)

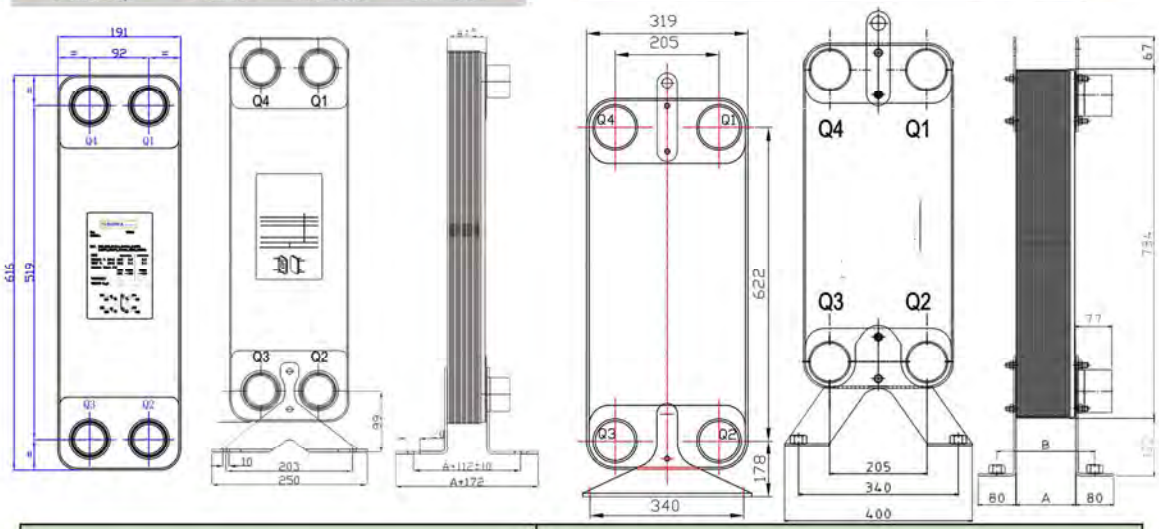

冷量 Cooling Capacity		43RT/150KW(水流速 Water Flow Rate: 25.69m³/h)		
冷媒 Refrigerant	R407c	R22	R134a	R410a
型号 Model	B3-095-118D	B3-095-174D	B3-095-188D	B3-095-128D
订购代码 Order Code	PHE-E043-001	PHE-E043-003	PHE-E043-005	PHE-E043-007
型号 Model	B3-200-54D	B3-200-78D	B3-200-88D	B3-200-58D
订购代码 Order Code	PHE-E043-002	PHE-E043-004	PHE-E043-006	PHE-E043-008
工作压力 Working Pressure	3.0MPa			4.5MPa
地脚 Footing	NO			
材料 Material	304不锈钢 304 Stainless Steel			
连接类型及尺寸 Connector type & Size	冷媒Refrigerant		水侧 进出口Water Inlet & Outlet	
	进口 inlet	1-1/8 Solder (H107)	B3-095 PHE	G2" (W520)
	出口 Outlet	1-1/8 Solder (H107)	B3-200 PHE	G3" (SW930)

BOWA solution

50冷吨/175KW蒸发器
50RT/175KW evaporator

换热量计算基于**Heat transfer capacity is basing on**

(1) 蒸发温度2°C. **Evaporating Temperature: 2°C**

(2) 进水温度12°C,出水温度7°C, 水流速 29.97m³/h
Water inlet temp. 12°C, Outlet temp. 7°C, flow rate 29.97m³/h

(3) 压降在100KPa以内 **Water pressure drop is within 100KPa**

管径(DN) Pipe dia.	DN15	DN20	DN25	DN32	DN40	DN50	DN65	DN80	DN100	DN125	DN150	DN200	DN250
	1/2"	3/4"	1"	1-1/4"	1-1/2"	2"	2-1/2"	3"	4"	5"	6"	8"	10"
制冷量 KW Cooling Capacity	<5.5		5.5-10	10-30	30-40	40-65	65-120	120-210	210-410	410-750	750-1200	1200-2500	2035-3250
流量 m³/h Flow Rate		0.5-1	1-2	3-4	5-6	7-10	11-18	19-32	33-65	66-115	116-185	186-350	350-560
参照流速 m/s Velocity		0.6	0.7	0.8	1	1.1	1.2	1.4	1.6	1.9	2	2	2.6

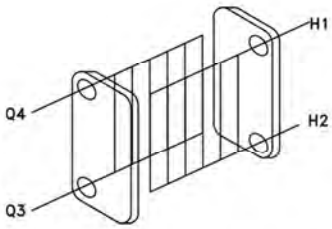

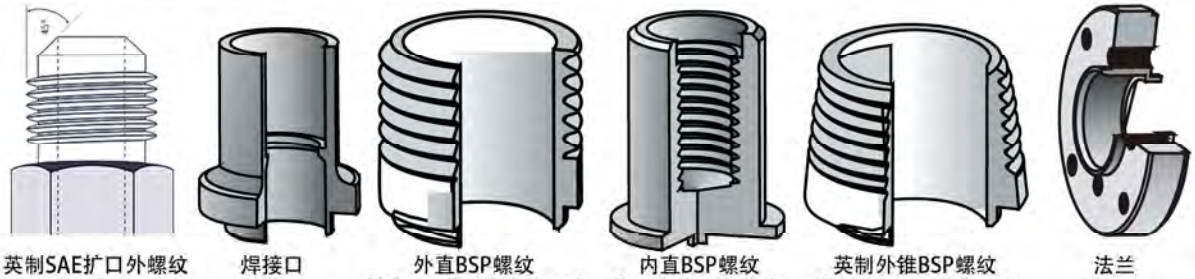

英制SAE扩口外螺纹 **Male SAE flare** | 焊接口 **Solder** | 外直BSP螺纹 **Male straight BSP thread** | 内直BSP螺纹 **Female BSP thread** | 英制外锥BSP螺纹 **Male taper BSP thread** | 法兰 **Flange**

B3-095 (max. water connection: 2")

板片包厚度A（mm） Envelop thickness of finsA±5(mm)	重量(kg) Weight	单侧通道容积(L) Volume of one-side passage	有效换热面积（m²） Effective working area
11+2.8N（±5）	6+0.39N	0.125（N-2）	0.095×（N-2）

B3-200 (max. water connection: 3" & DN100 Flange)

板片包厚度A（mm） Envelop thickness of finsA±5(mm)	重量(kg) Weight	单侧通道容积(L) Volume of one-side passage	有效换热面积（m²） Effective working area
12.5+2.65N（±5）	10+0.6N	0.25（N-2）	0.2×（N-2）

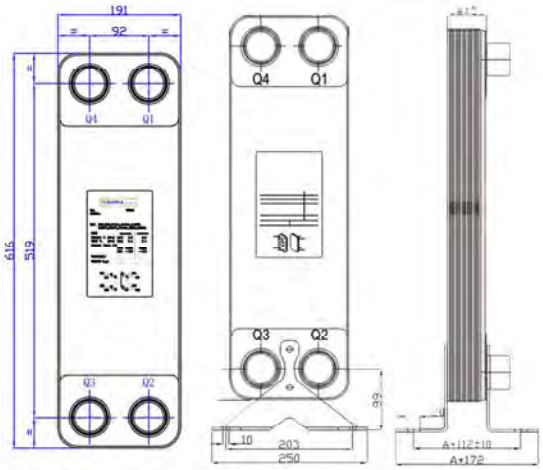

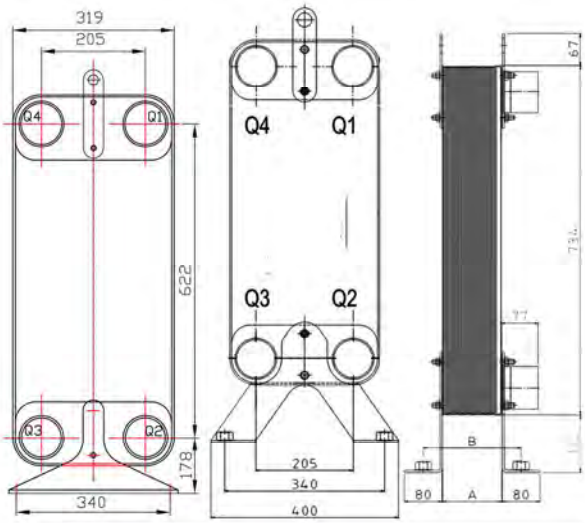

冷量 Cooling Capacity		50RT/175KW(水流速 Water Flow Rate: 29.97m³/h)		
冷媒 Refrigerant	R407c	R22	R134a	R410a
型号 Model	B3-095-138D	-	-	B3-095-150D
订购代码 Order Code	PHE-E050-001	-	-	PHE-E050-007
型号 Model	B3-200-64D	B3-200-90D	B3-200-104D	B3-200-66D
订购代码 Order Code	PHE-E050-002	PHE-E050-004	PHE-E050-006	PHE-E050-008
工作压力 Working Pressure	3.0MPa			4.5MPa
地脚 Footing	NO			
材料 Material	304不锈钢 304 Stainless Steel			
连接类型及尺寸 Connector type & Size	冷媒Refrigerant		水侧进出口Water Inlet & Outlet	
	进口 inlet	1-1/8 Solder (H107)	B3-095 PHE	G2" (W520)
	出口 Outlet	1-1/8 Solder (H107)	B3-200 PHE	G3" (SW930)

BOWA solution

57冷吨/200KW蒸发器
57RT/200KW evaporator

换热量计算基于**Heat transfer capacity is basing on**

(1) 蒸发温度2°C. **Evaporating Temperature: 2°C**

(2) 进水温度12°C,出水温度7°C, 水流速 34.25m³/h
Water inlet temp. 12°C, Outlet temp. 7°C, flow rate 34.25m³/h

(3) 压降在100KPa以内 **Water pressure drop is within 100KPa**

管接(DN) Pipe dia.	DN15	DN20	DN25	DN32	DN40	DN50	DN65	DN80	DN100	DN125	DN150	DN200	DN250
	1/2"	3/4"	1"	1-1/4"	1-1/2"	2"	2-1/2"	3"	4"	5"	6"	8"	10"
制冷量KW Cooling Capacity	<5.5		5.5-10	10-30	30-40	40-65	65-120	120-210	210-410	410-750	750-1200	1200-2500	2035-3250
流量m³/h Flow Rate		0.5-1	1-2	3-4	5-6	7-10	11-18	19-32	33-65	66-115	116-185	186-350	350-560
参照流速m/s Velocity		0.6	0.7	0.8	1	1.1	1.2	1.4	1.6	1.9	2	2	2.6

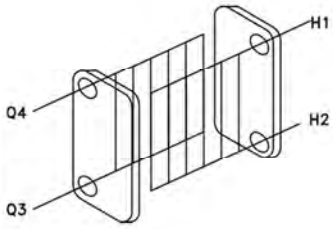

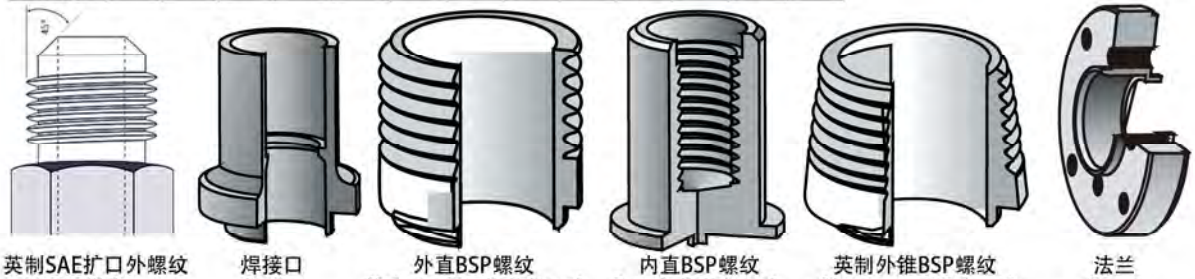

英制SAE扩口外螺纹 **Male SAE flare** | 焊接口 **Solder** | 外直BSP螺纹 **Male straight BSP thread** | 内直BSP螺纹 **Female BSP thread** | 英制外锥BSP螺纹 **Male taper BSP thread** | 法兰 **Flange**

B3-095 (max. water connection: 2")

板片包厚度A（mm） Envelop thickness of finsA±5(mm)	重量(kg) Weight	单侧通道容积(L) Volume of one-side passage	有效换热面积（m²） Effective working area
11+2.8N（±5)	6+0.39N	0.125（N-2)	0.095×（N-2)

B3-200 (max. water connection: 3" & DN100 Flange)

板片包厚度A（mm） Envelop thickness of finsA±5(mm)	重量(kg) Weight	单侧通道容积(L) Volume of one-side passage	有效换热面积（m²） Effective working area
12.5+2.65N（±5)	10+0.6N	0.25（N-2)	0.2×（N-2)

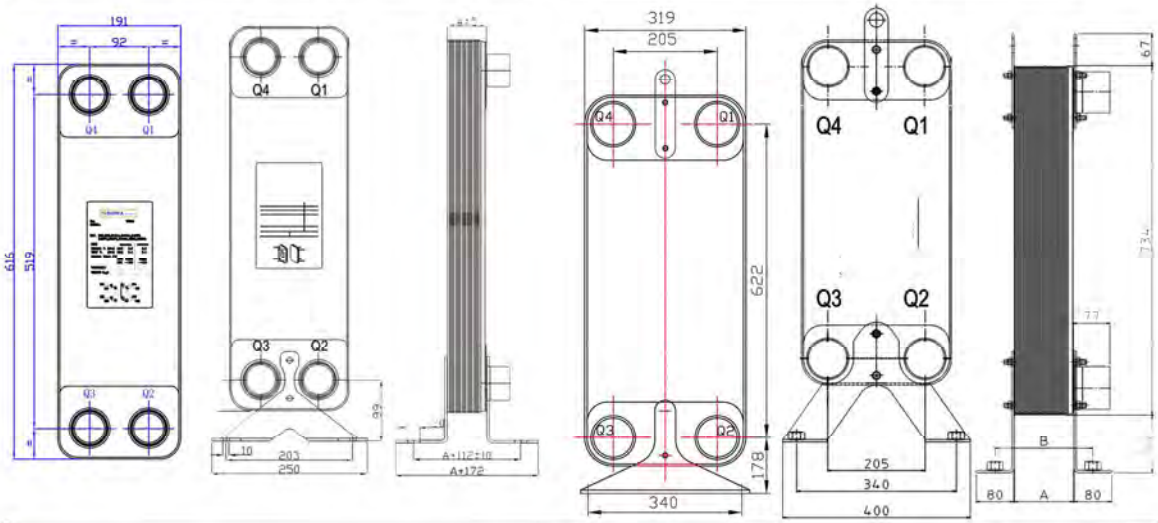

冷量 Cooling Capacity		57RT/200KW(水流速 Water Flow Rate: 34.25m³/h)		
冷媒 Refrigerant	R407c	R22	R134a	R410a
型号 Model	B3-095-160D	N/A	N/A	B3-095-172D
订购代码 Order Code	PHE-E057-001	N/A	N/A	PHE-E057-007
型号 Model	B3-200-72D	B3-200-104D	B3-200-118D	B3-200-76D
订购代码 Order Code	PHE-E057-002	PHE-E057-004	PHE-E057-006	PHE-E057-008
工作压力 Working Pressure	3.0MPa			4.5MPa
地脚 Footing	NO			
材料 Material	304不锈钢 304 Stainless Steel			
连接类型及尺寸 Connector type & Size	冷媒Refrigerant		水侧进出口Water Inlet & Outlet	
	进口 inlet	1-1/8 Solder (H107)	B3-095 PHE	G2" (W520)
	出口 Outlet	1-1/8 Solder (H107)	B3-200 PHE	G3" (SW930)

BOWA solution

64冷吨/225KW蒸发器
64RT/225KW evaporator

换热量计算基于**Heat transfer capacity is basing on**

(1) 蒸发温度2°C. **Evaporating Temperature: 2°C**

(2) 进水温度12°C,出水温度7°C, 水流速 38.52m³/h
Water inlet temp. 12°C, Outlet temp. 7°C, flow rate 38.52m³/h

(3) 压降在100KPa以内 **Water pressure drop is within 100KPa**

管径(DN) Pipe dia.	DN15	DN20	DN25	DN32	DN40	DN50	DN65	DN80	DN100	DN125	DN150	DN200	DN250
	1/2"	3/4"	1"	1-1/4"	1-1/2"	2"	2-1/2"	3"	4"	5"	6"	8"	10"
制冷量 KW Cooling Capacity	<5.5		5.5-10	10-30	30-40	40-65	65-120	120-210	210-410	410-750	750-1200	1200-2500	2035-3250
流量m³/h Flow Rate		0.5-1	1-2	3-4	5-6	7-10	11-18	19-32	33-65	66-115	116-185	186-350	350-560
参照流速m/s Velocity		0.6	0.7	0.8	1	1.1	1.2	1.4	1.6	1.9	2	2	2.6

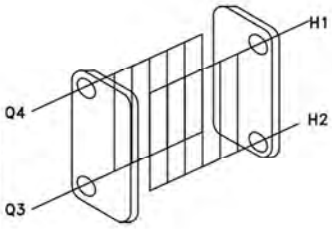

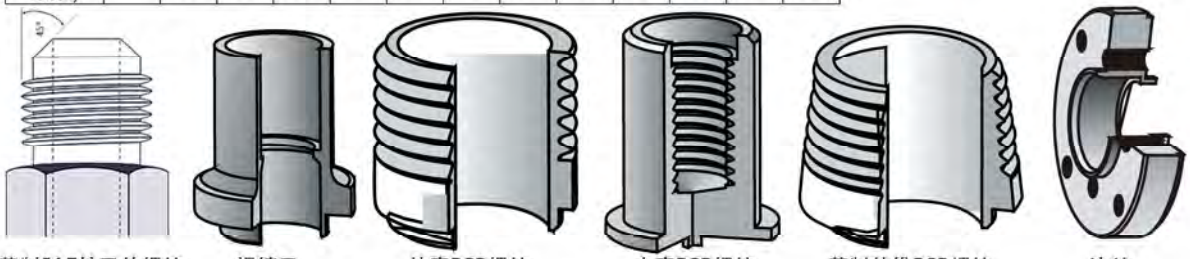

英制SAE扩口外螺纹 **Male SAE flare** | 焊接口 **Solder** | 外直BSP螺纹 **Male straight BSP thread** | 内直BSP螺纹 **Female BSP thread** | 英制外锥BSP螺纹 **Male taper BSP thread** | 法兰 **Flange**

B3-095 (max. water connection: 2")

板片包厚度A（mm） Envelop thickness of finsA±5(mm)	重量(kg) Weight	单侧通道容积(L) Volume of one-side passage	有效换热面积（m²） Effective working area
11+2.8N（±5)	6+0.39N	0.125（N-2)	0.095×（N-2)

B3-200 (max. water connection: 3" & DN100 Flange)

板片包厚度A（mm） Envelop thickness of finsA±5(mm)	重量(kg) Weight	单侧通道容积(L) Volume of one-side passage	有效换热面积（m²） Effective working area
12.5+2.65N（±5)	10+0.6N	0.25（N-2)	0.2×（N-2)

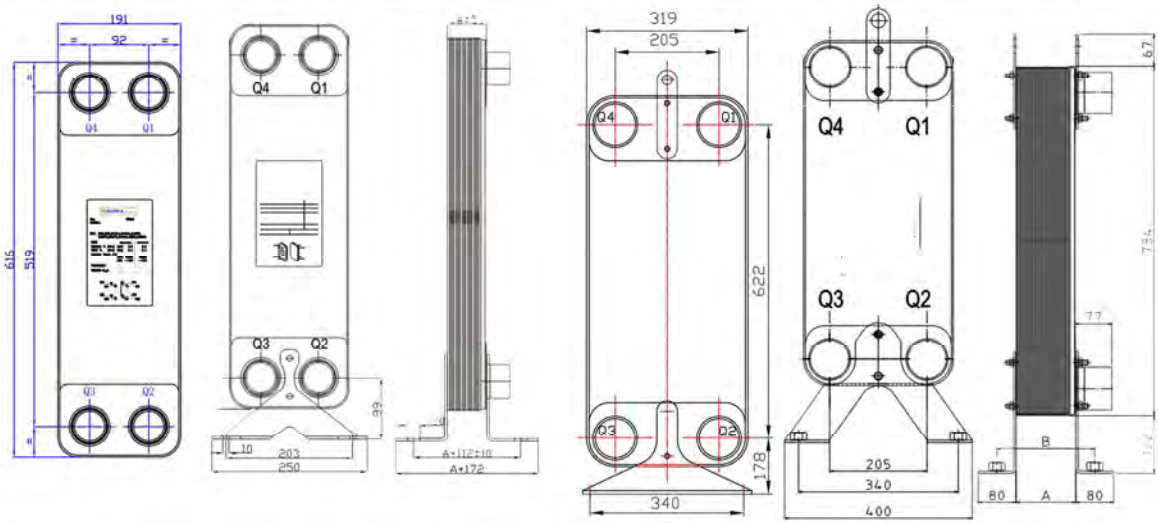

冷量 Cooling Capacity		64RT/225KW(水流速 Water Flow Rate: 38.52m³/h)		
冷媒 Refrigerant	R407c	R22	R134a	R410a
型号 Model	B3-200-78D	B3-200-116D	B3-200-134D	B3-200-84D
订购代码 Order Code	PHE-E064-001	PHE-E064-002	PHE-E064-003	PHE-E064-004
工作压力 Working Pressure	3.0MPa			4.5MPa
地脚 Footing	NO			
材料 Material	304不锈钢 304 Stainless Steel			
连接类型及尺寸 Connector type & Size	冷媒Refrigerant		水侧 进出口Water Inlet & Outlet	
	进口 inlet	1-1/8 Solder (H107)		
	出口 Outlet	1-1/8 Solder (H107)	B3-200 PHE	DN100 flange

BOWA solution

71冷吨/250KW蒸发器
71RT/250KW evaporator

换热量计算基于**Heat transfer capacity is basing on**

(1) 蒸发温度2°C. **Evaporating Temperature: 2°C**

(2) 进水温度12°C,出水温度7°C, 水流速 42.8m³/h
Water inlet temp. 12°C, Outlet temp. 7°C, flow rate 42.8m³/h

(3) 压降在100KPa以内 **Water pressure drop is within 100KPa**

管径(DN) Pipe dia.	DN15	DN20	DN25	DN32	DN40	DN50	DN65	DN80	DN100	DN125	DN150	DN200	DN250
	1/2"	3/4"	1"	1-1/4"	1-1/2"	2"	2-1/2"	3"	4"	5"	6"	8"	10"
制冷量 KW Cooling Capacity	<5.5		5.5-10	10-30	30-40	40-65	65-120	120-210	210-410	410-750	750-1200	1200-2500	2035-3250
流量m³/h Flow Rate		0.5-1	1-2	3-4	5-6	7-10	11-18	19-32	33-65	66-115	116-185	186-350	350-560
参照流速m/s Velocity		0.6	0.7	0.8	1	1.1	1.2	1.4	1.6	1.9	2	2	2.6

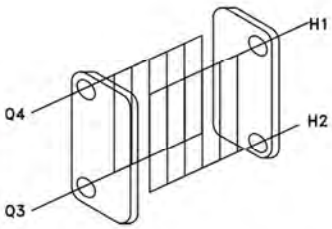

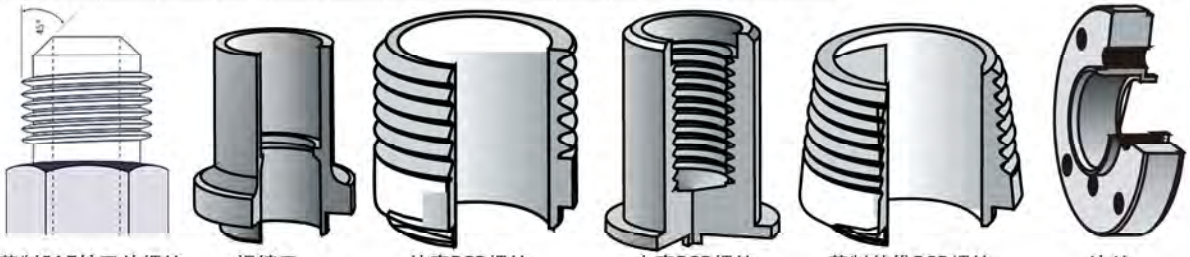

英制SAE扩口外螺纹 **Male SAE flare** | 焊接口 **Solder** | 外直BSP螺纹 **Male straight BSP thread** | 内直BSP螺纹 **Female BSP thread** | 英制外锥BSP螺纹 **Male taper BSP thread** | 法兰 **Flange**

B3-095 (max. water connection: 2")

板片包厚度A（mm） Envelop thickness of finsA±5(mm)	重量(kg) Weight	单侧通道容积(L) Volume of one-side passage	有效换热面积（m²） Effective working area
11+2.8N（±5）	6+0.39N	0.125（N-2）	0.095×（N-2）

B3-200 (max. water connection: 3" & DN100 Flange)

板片包厚度A（mm） Envelop thickness of finsA±5(mm)	重量(kg) Weight	单侧通道容积(L) Volume of one-side passage	有效换热面积（m²） Effective working area
12.5+2.65N（±5）	10+0.6N	0.25（N-2）	0.2×（N-2）

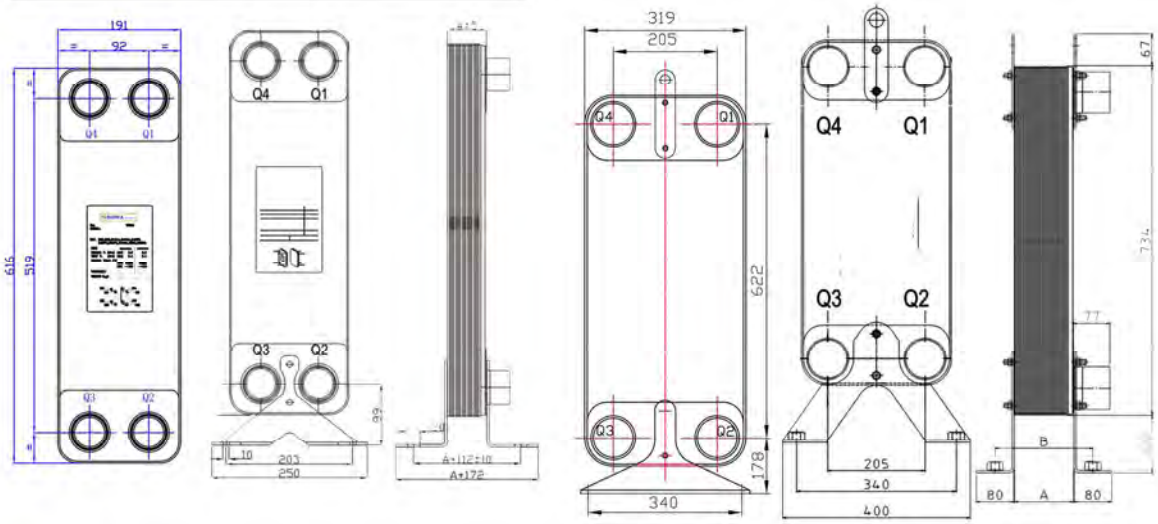

冷量 Cooling Capacity		71RT/250KW(水流速 Water Flow Rate: 42.8m³/h)		
冷媒 Refrigerant	R407c	R22	R134a	R410a
型号 Model	B3-200-88D	B3-200-130D	B3-200-152D	B3-200-94D
订购代码 Order Code	PHE-E071-001	PHE-E071-002	PHE-E071-003	PHE-E071-004
工作压力 Working Pressure	3.0MPa			4.5MPa
地脚 Footing	NO			
材料 Material	304不锈钢 304 Stainless Steel			
连接类型及尺寸 Connector type & Size	冷媒Refrigerant		水侧 进出口Water Inlet & Outlet	
	进口 inlet	1-1/8 Solder (H107)		
	出口 Outlet	1-1/8 Solder (H107)	B3-200 PHE	DN100 flange